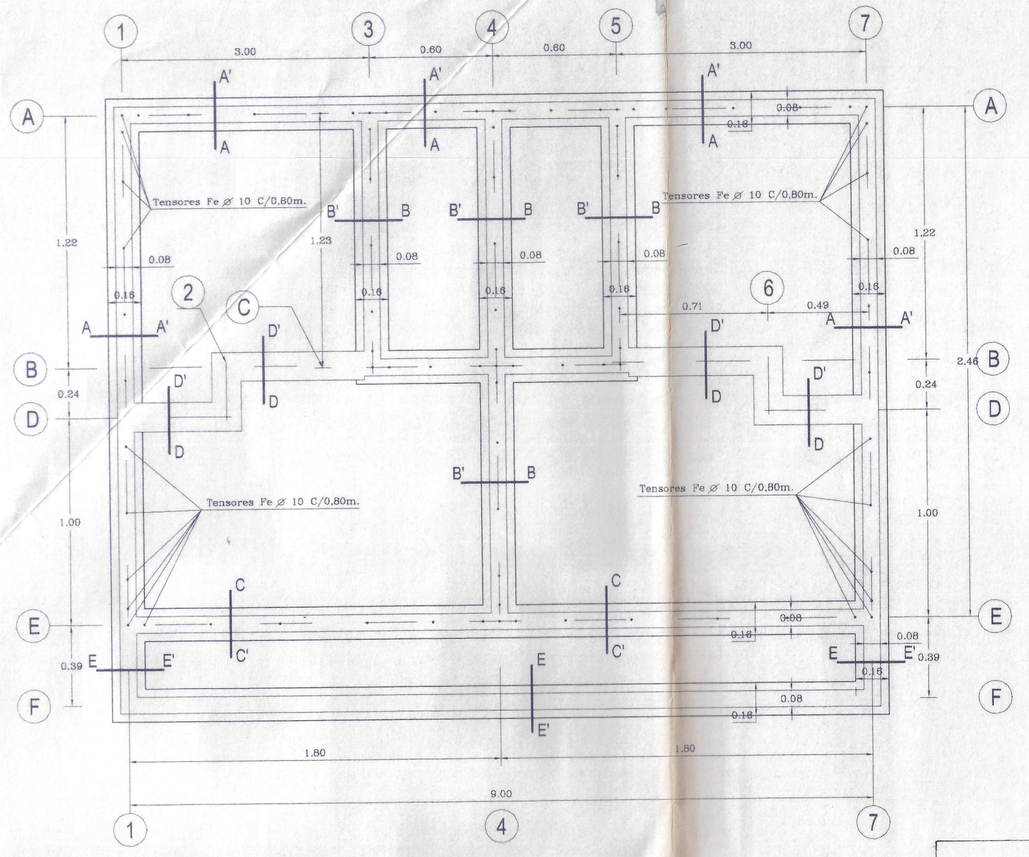

PLANTA DE FUNDACIONES
Esc. 1:50

NOTA: LOS SOBRECIMIENTOS VARIARAN DE ACUERDO A DESNIVEL DEL TERRENO.

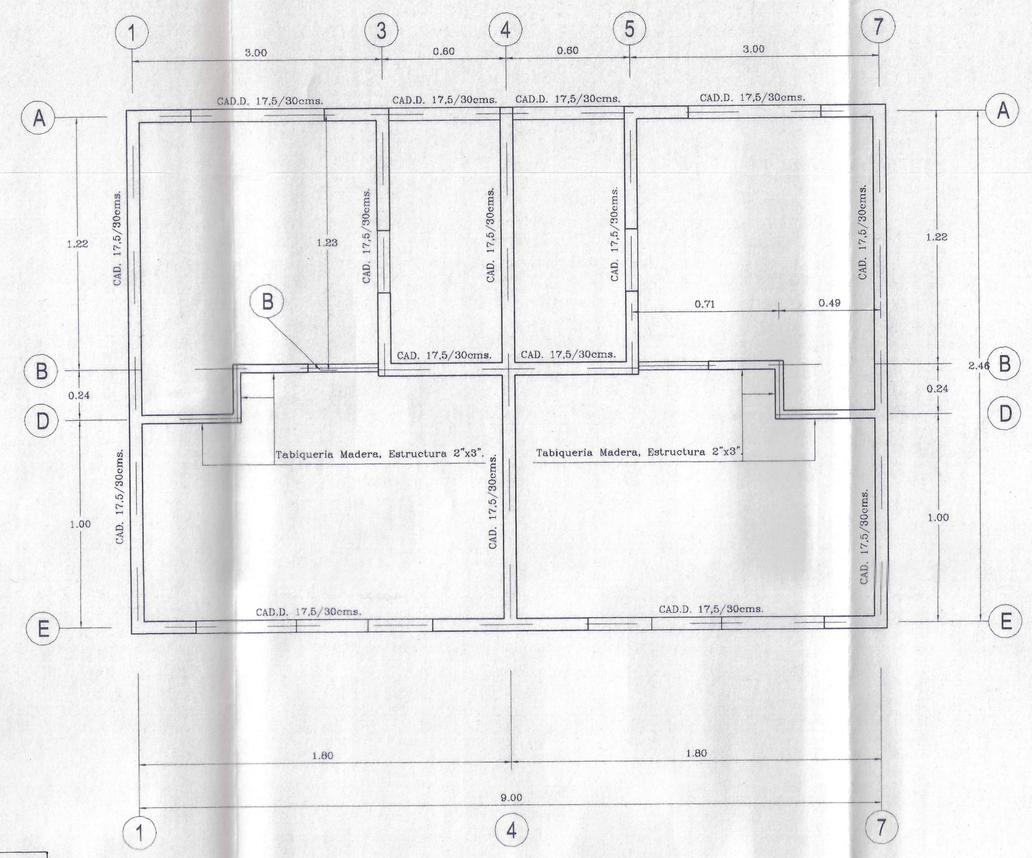

PLANTA DE ESTRUCTURAS
Esc. 1:50

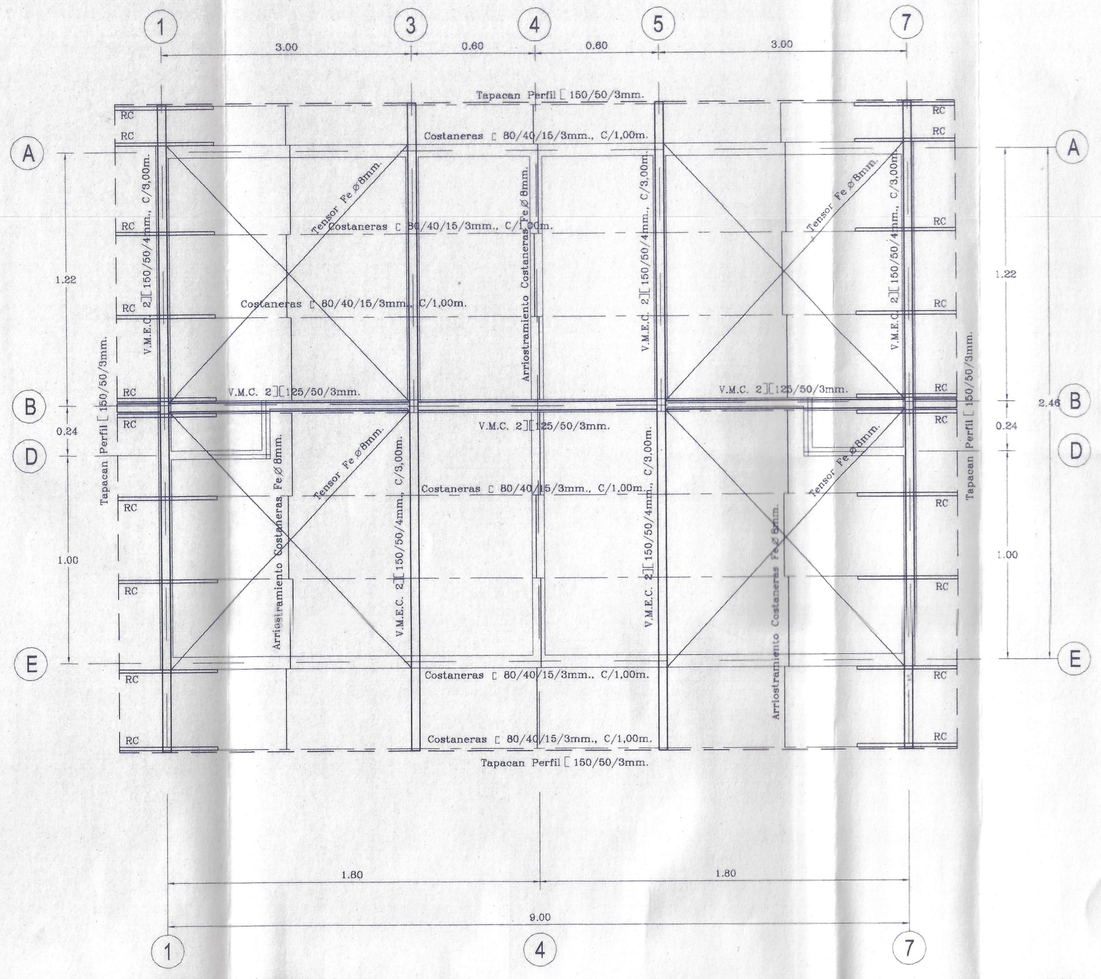

PLANTA ESTRUCTURA TECHUMBRE
Esc. 1:50

RC : REFUERZO COSTANERAS 80/40/15/3mm. SOLDADOS DE ESPALDA A COSTANERAS.

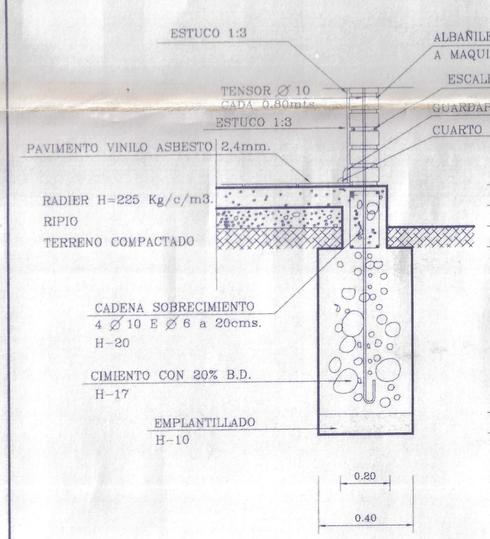

CORTE A – A'
Esc. 1:20

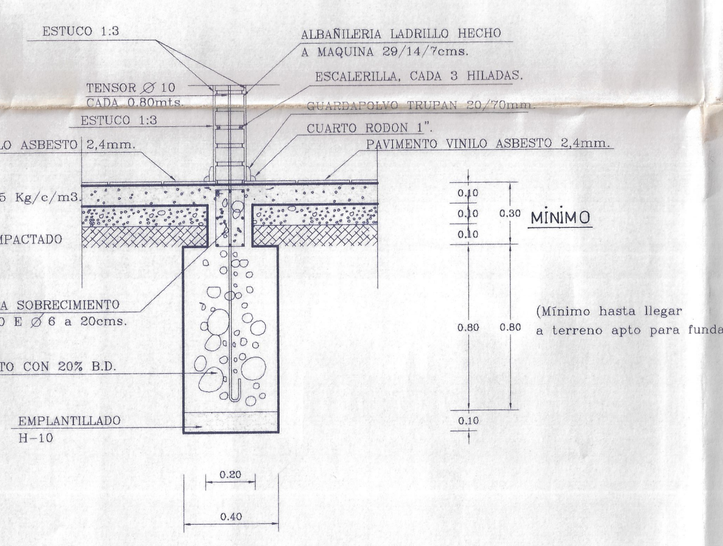

CORTE B – B'
Esc. 1:20

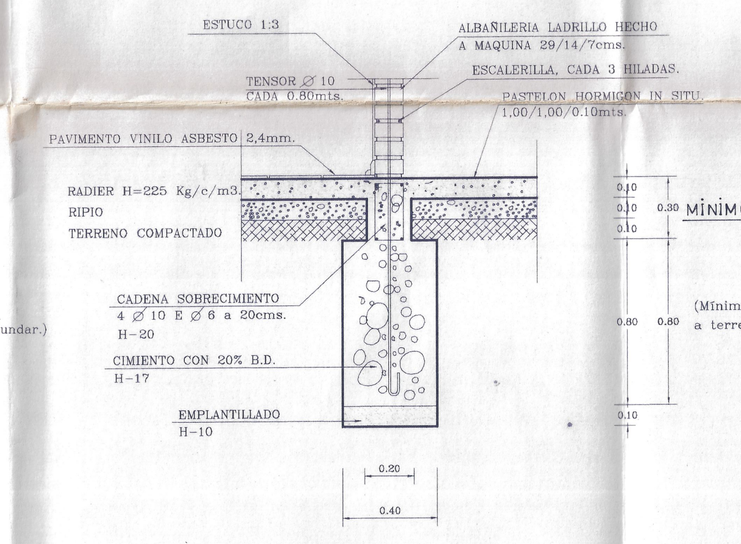

CORTE C – C'
Esc. 1:20

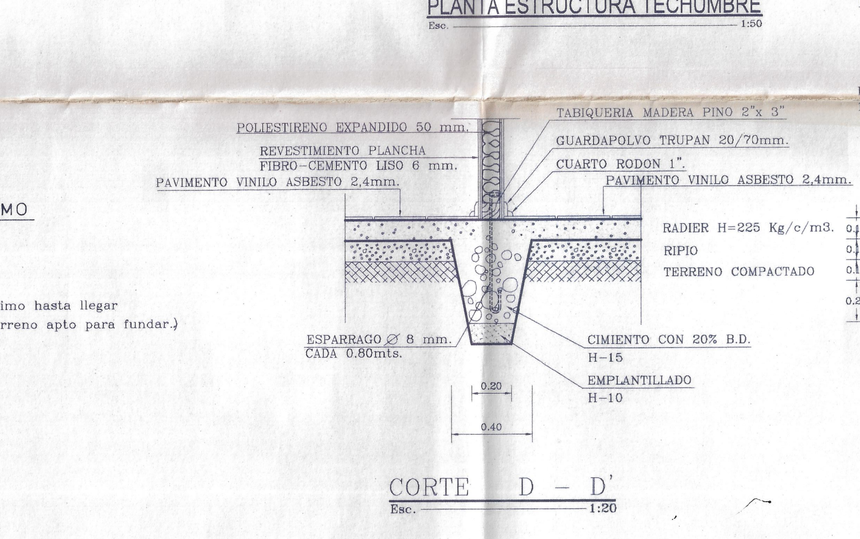

CORTE D – D'
Esc. 1:20

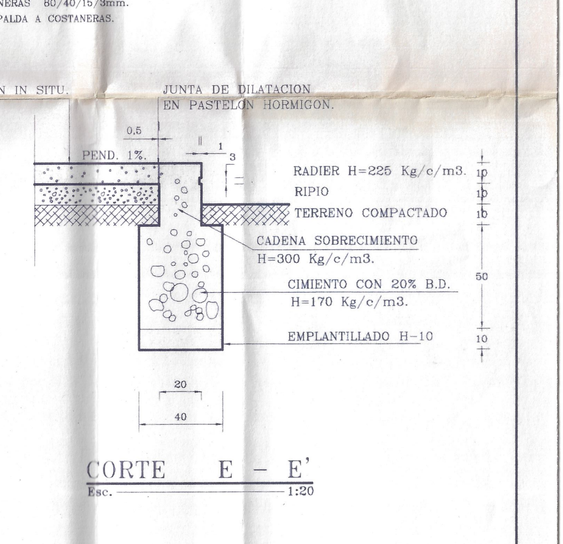

CORTE E – E'
Esc. 1:20

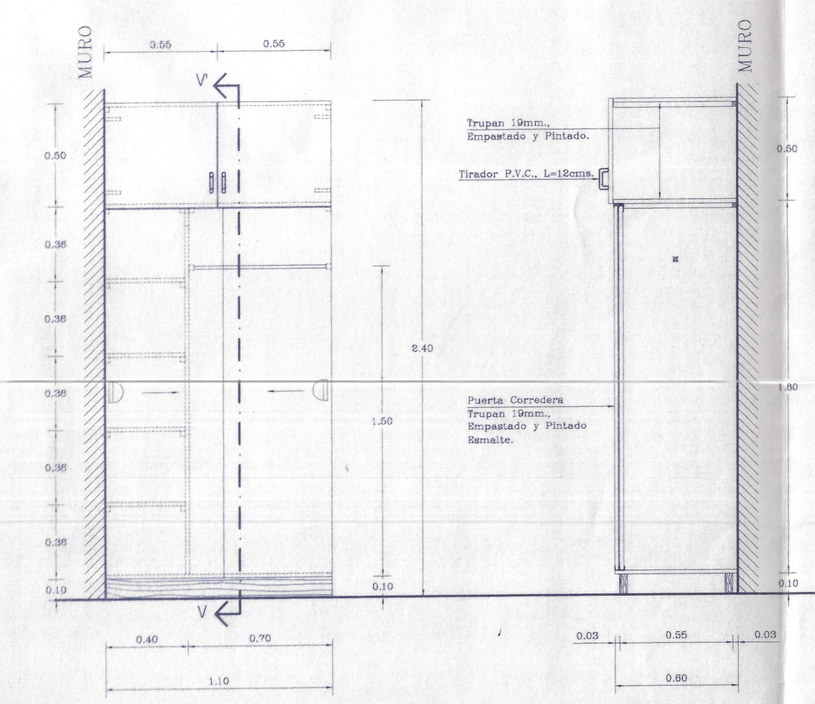

ELEVACION
MUEBLE CLOSET
Esc. 1:20

CORTE V – V'

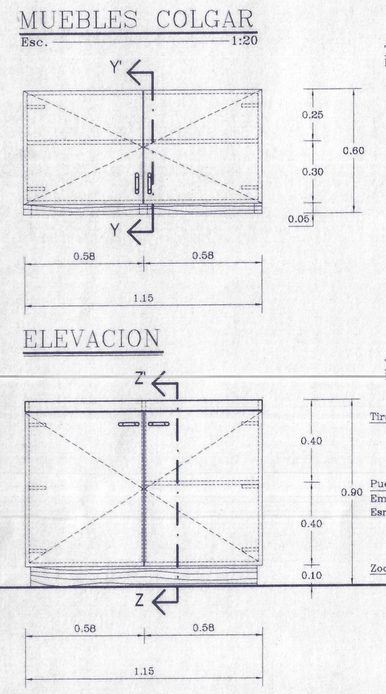

MUEBLES COLGAR
Esc. 1:20

ELEVACION
CORTE Y – Y'
ELEVACION
MUEBLE LAVAPLATOS
Esc. 1:20

CORTE Z – Z'

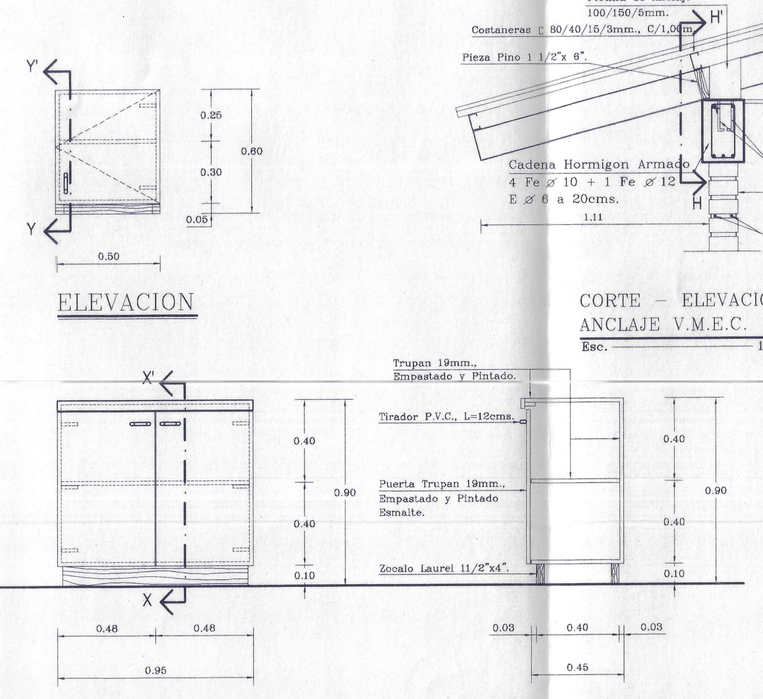

ELEVACION
MUEBLE COCINA
Esc. 1:20

CORTE X – X'

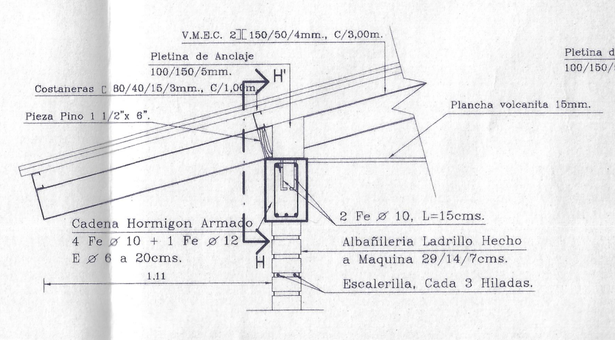

CORTE – ELEVACION ANCLAJE V.M.E.C.
Esc. 1:20

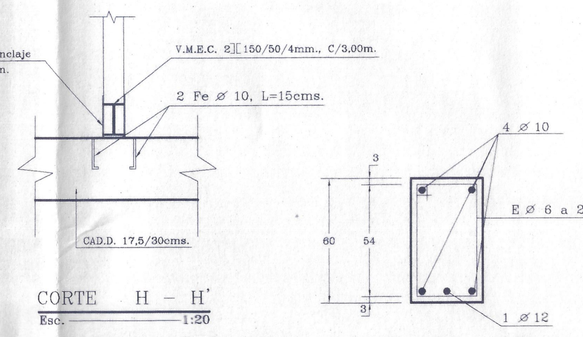

CORTE H – H'
Esc. 1:20

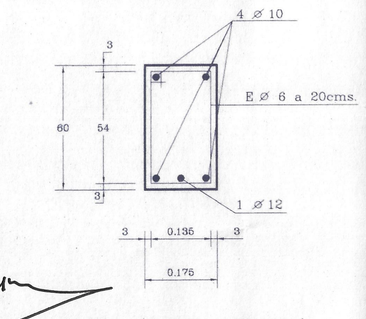

CAD.D. (CADENA DINTEL)
Esc. 1:10

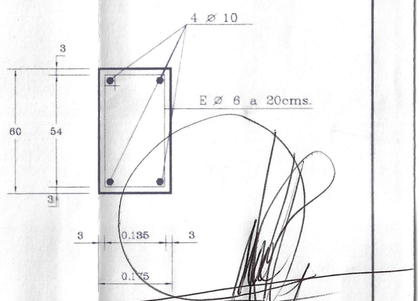

CAD. (CADENA)
Esc. 1:10

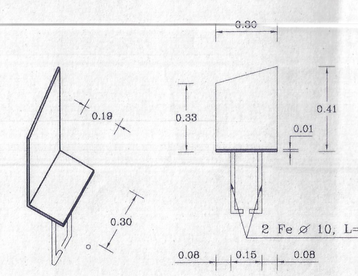

DETALLES ANCLAJE VIGA METALICA ESTRUCT. TECH.
Esc. 1:10

JUAN C. CASTILLO MOILET
ALCALDE

MOP DIRECCION GENERAL DE OBRAS PUBLICAS
DIRECCION DE ARQUITECTURA

obra: AMPLIACION ESCUELA G-234 WENCESLAO VARGAS

plano: PLANTAS DE FUNDACION-ESTRUCTURA-ESTRUC. TECHUMBRE-DETALLES

ubicacion: RAPEL – COMUNA DE MTE. PATRIA – PROV. DEL LIMARI

ESCALA: LAS INDICADAS

SUP.PROYECTO:

V°B° — RAFAEL RIQUELME GUEBALMAR, ARQUITECTO, DIRECTOR REGIONAL

DIBUJO: N. RIVERA P.

PROYECTO — EUGENIO CORTES ARAYA, INGENIERO

REVISOR — JOSE SERGIO HARCENAN, ARQUITECTO, JEFE DEPTO. DE PROYECTOS

(r14 File Name =)

PLANO N°: 11

CLAVE: E

SUP.PLANO: 0.57 x 0.97

FECHA: ENERO 2000