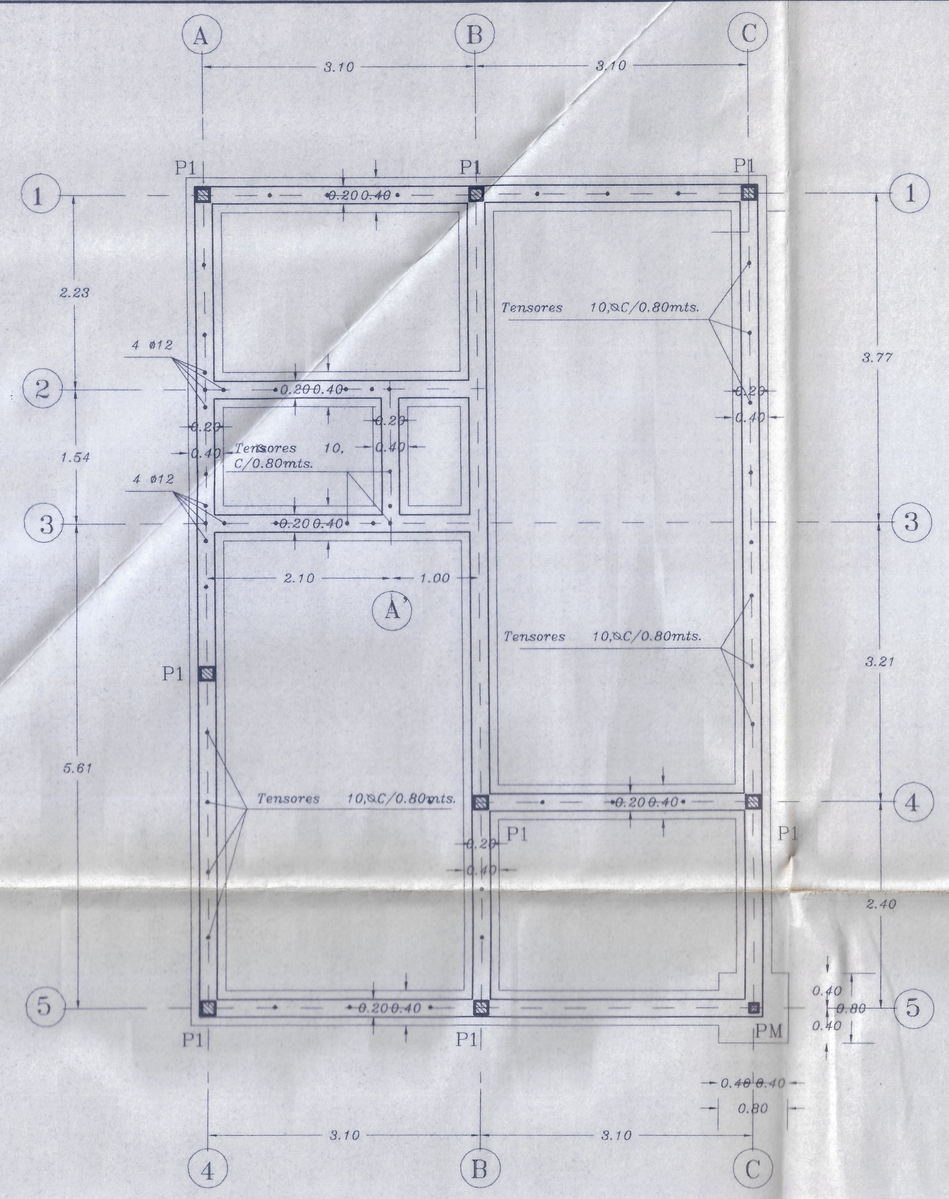

PLANTA DE ARQUITECTURA
Esc. 1:50

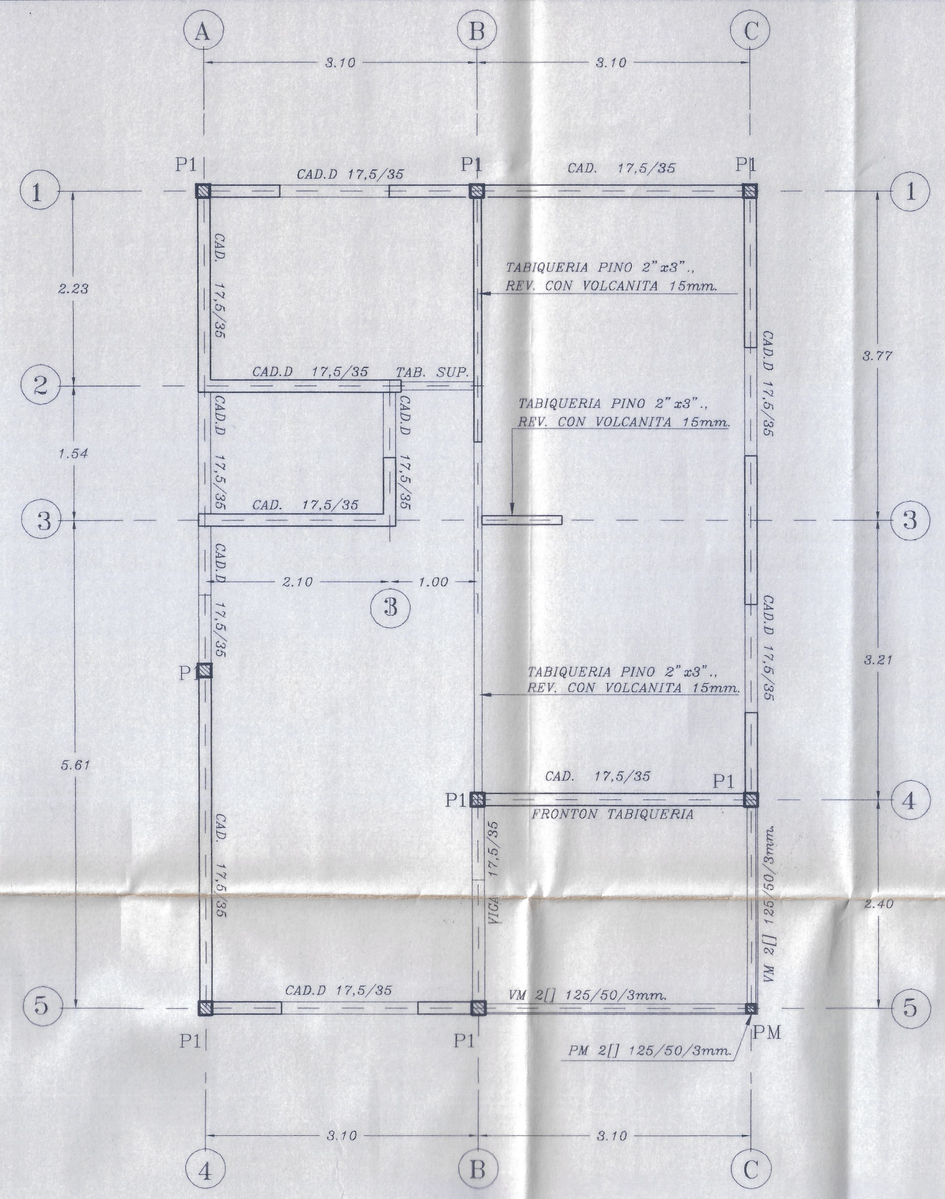

PLANTA DE ESTRUCTURA
Esc. 1:50

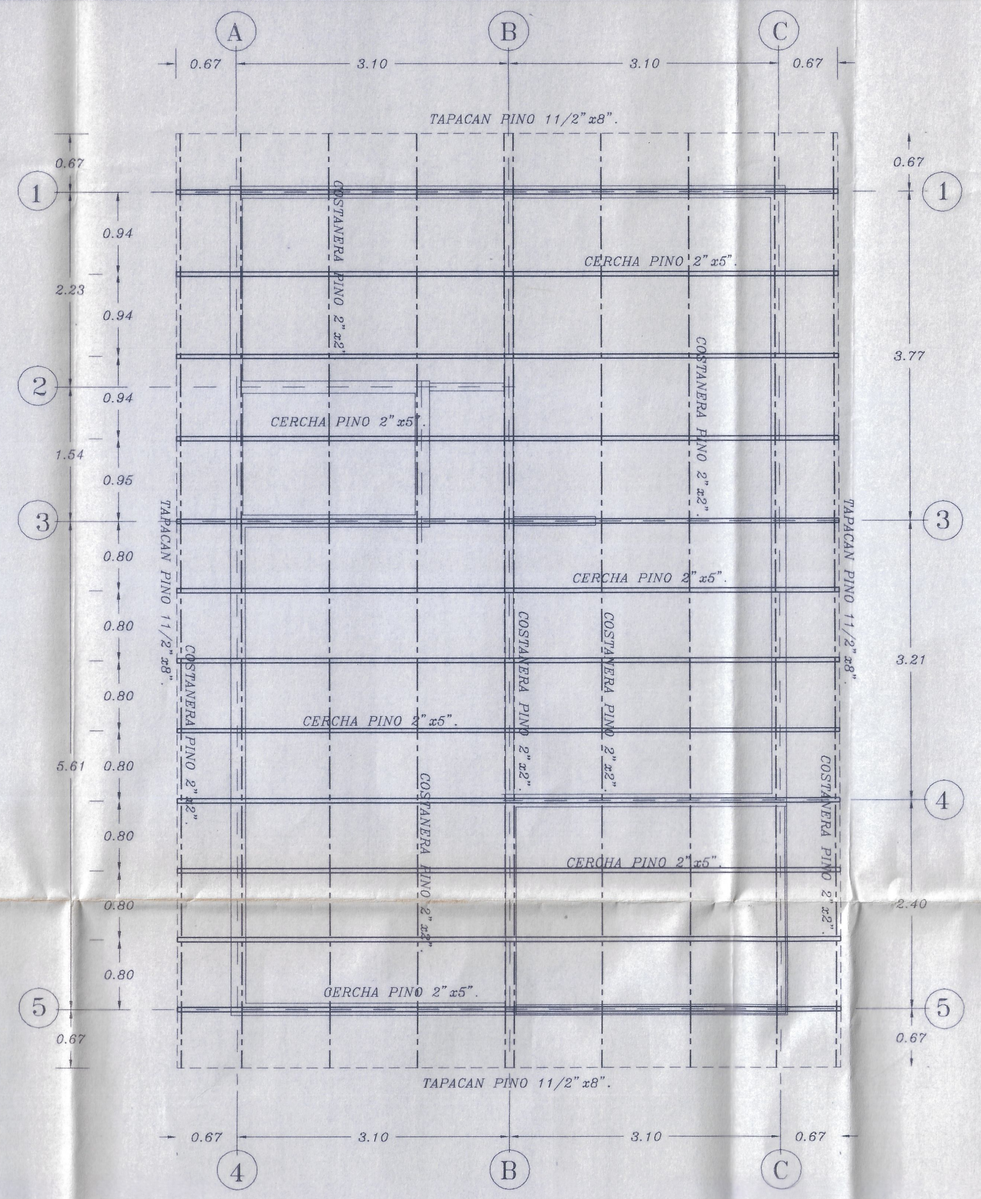

PLANTA ESTRUCTURA TECHUMBRE
Esc. 1:50

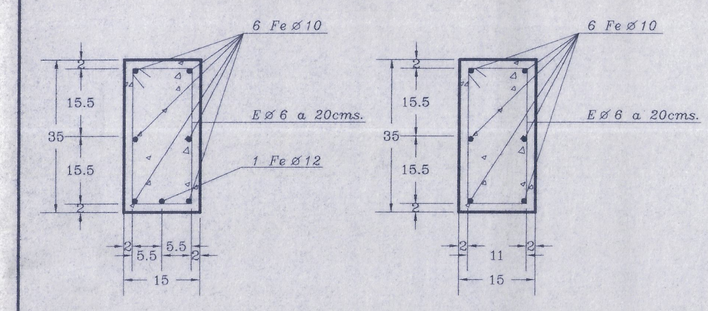

CAD.DINTEL
Esc. 1:10

CADENA
Esc. 1:10

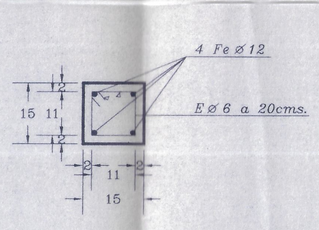

P1 (PILAR H.A)
Esc. 1:10

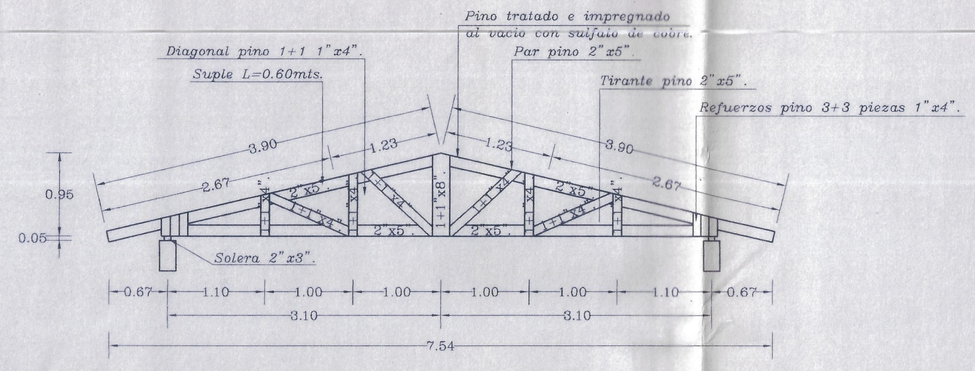

CERCHA TIPO
Esc. 1:50

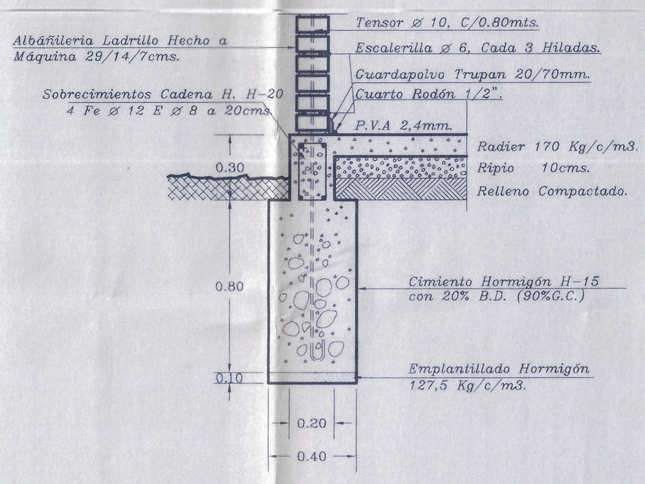

FUNDACION TIPO
Esc. 1:10

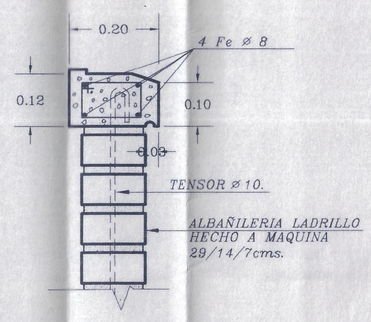

DETALLE ALFEIZAR
Esc. 1:10

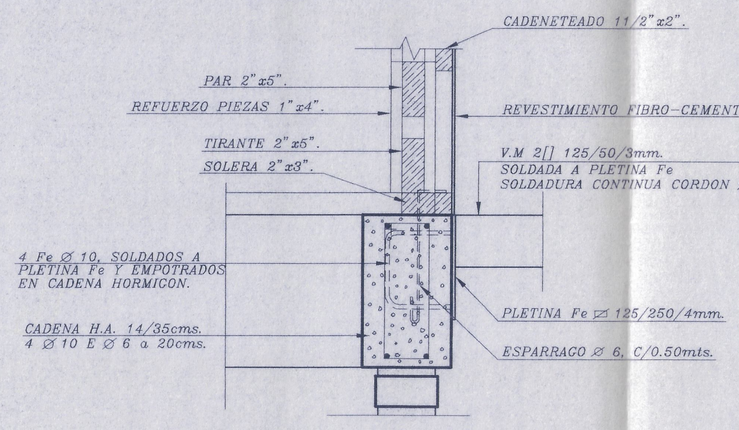

DETALLE FIJACION VIGA METALICA A CADENA HORMICON
Esc. 1:10

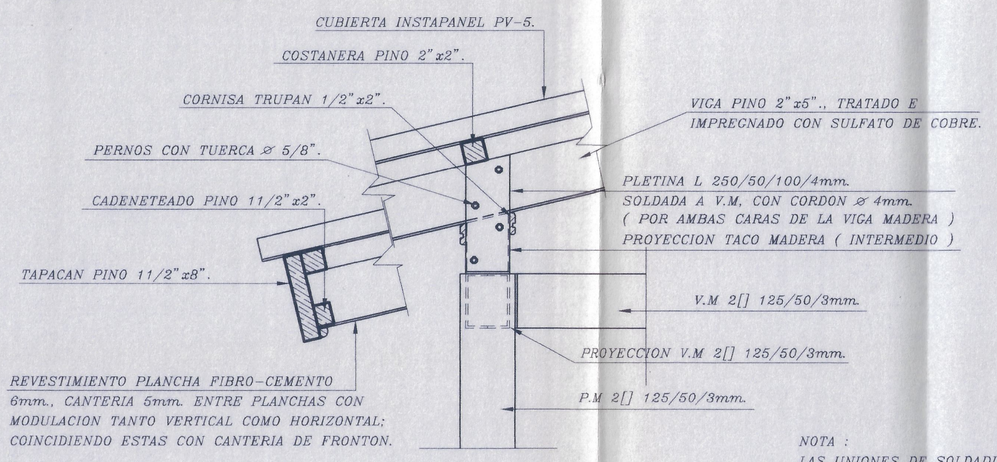

NOTA :
LAS UNIONES DE SOLDADURA DEBERAN SER CONTINUAS

DETALLE REVESTIMIENTO CIELO HALL ACCESO
Esc. 1:10

NOTA :
-RECUBRIMIENTO MINIMO 2 cm.
-ACERO HORMIGON A44-28-H
-ACERO PERFILES A37-24-ES
-LAS UNIONES DE SOLDADURA DEBERAN SER CONTINUAS
-ESCALERILLAS CADA 3 HILADAS Y VANOS VENTANAS

MOP DIRECCION GENERAL DE OBRAS PUBLICAS
DIRECCION DE ARQUITECTURA

obra: AMPLIACION ESCUELA G-234 WENCESLAO VARGAS

plano: PLANTAS DE FUNDACION-ESTRUCTURA-ESTRUC. TECHUMBRE-DETALLES — ESCALA: 1:50

ubicación: RAPEL - COMUNA DE [redacted] - PROV. DEL LIMARI — SUP.PROYECTO:

Vº Bº	PROYECTO	REVISOR	PLANO N :	CLAVE:
ARIEL PIQUELME GUEBALMAR ARQUITECTO DIRECTOR REGIONAL	EUGENIO CORTES ARAYA INGENIERO	JOSE R. RAMOS BASCUÑAN ARQUITECTO JEFE UNIDAD DE PROYECTOS	10	E
DIBUJO: W. RIVERA P.	(r14 File Name =)		SUP.PLANO: 0.67 x 0.97	
			FECHA: ENERO 2000	