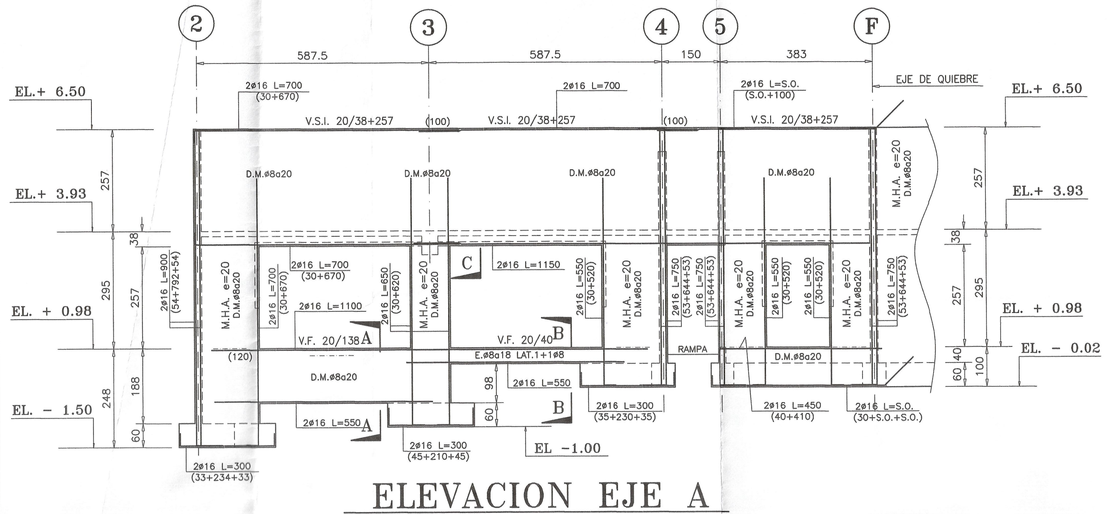

ELEVACION EJE A
ESCALA 1:75

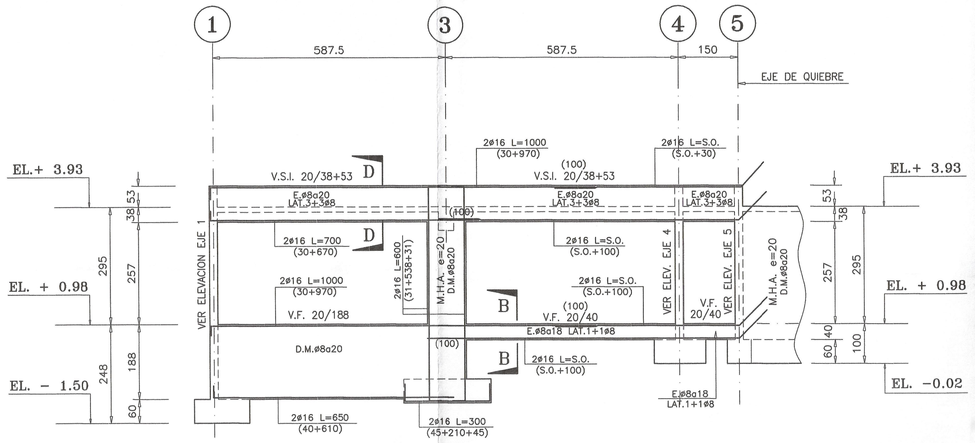

ELEVACION EJE B
ESCALA 1:75

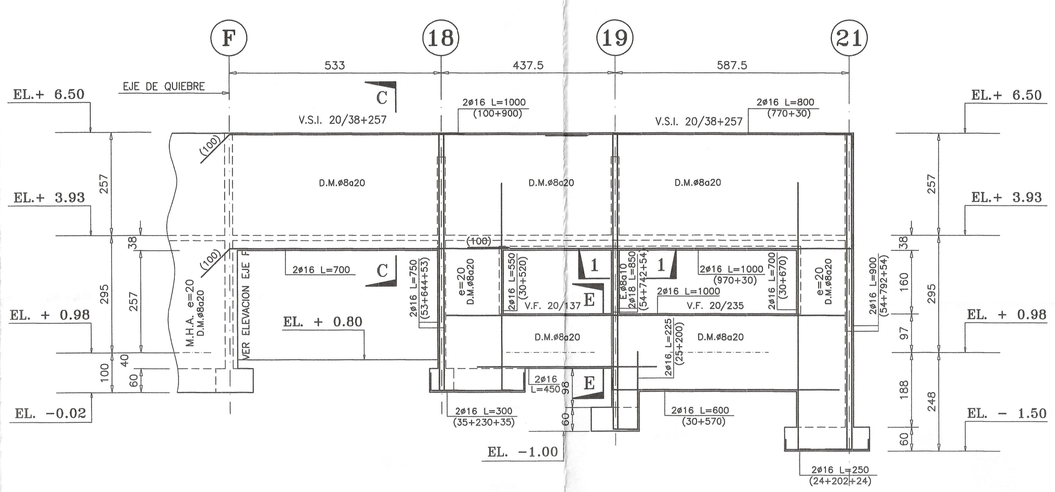

ELEVACION EJE D
ESCALA 1:75

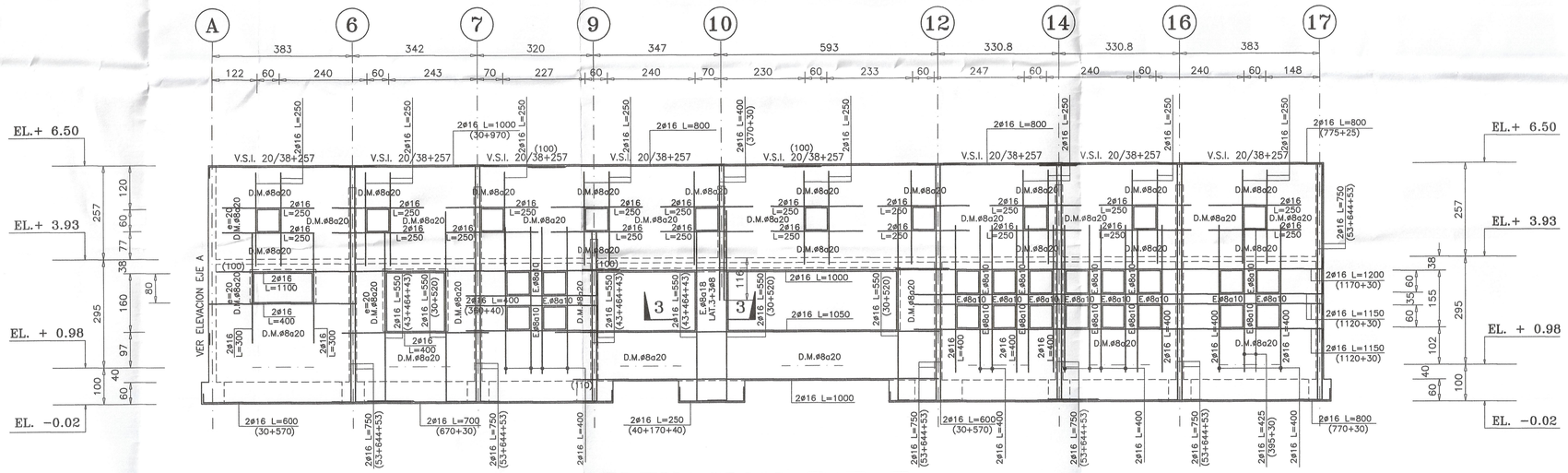

ELEVACION EJE F
ESCALA 1:75

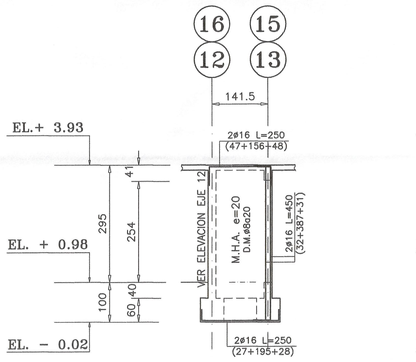

ELEVACION EJE E1
ESCALA 1:75

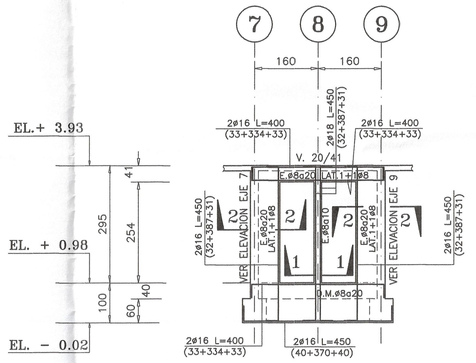

ELEVACION EJE E2
ESCALA 1:75

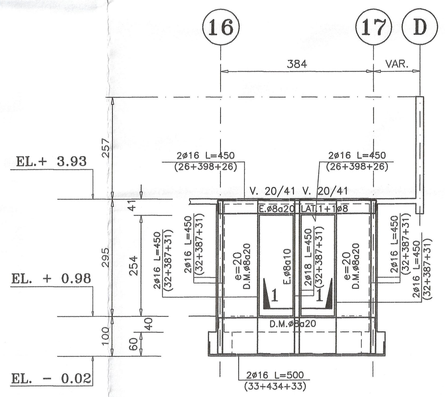

ELEVACION EJE E3
ESCALA 1:75

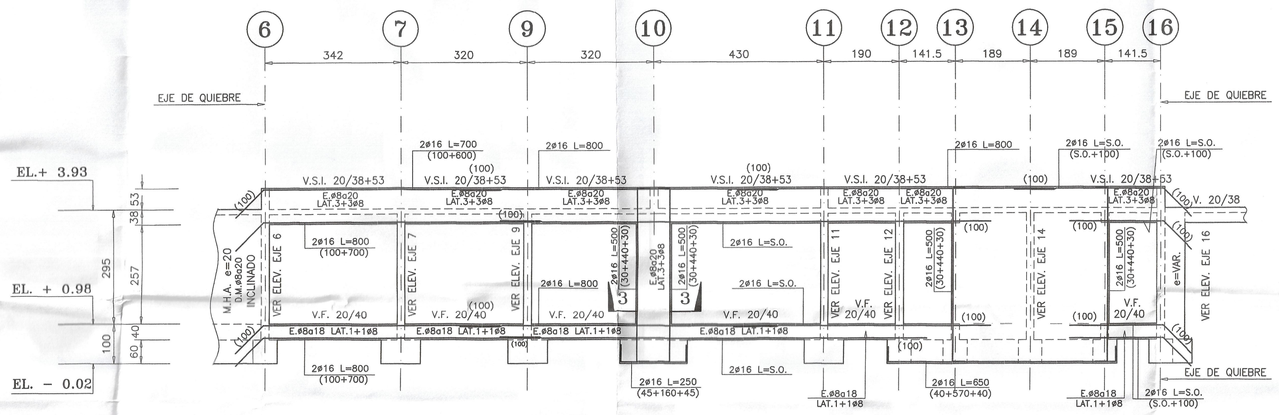

ELEVACION EJE E
ESCALA 1:75

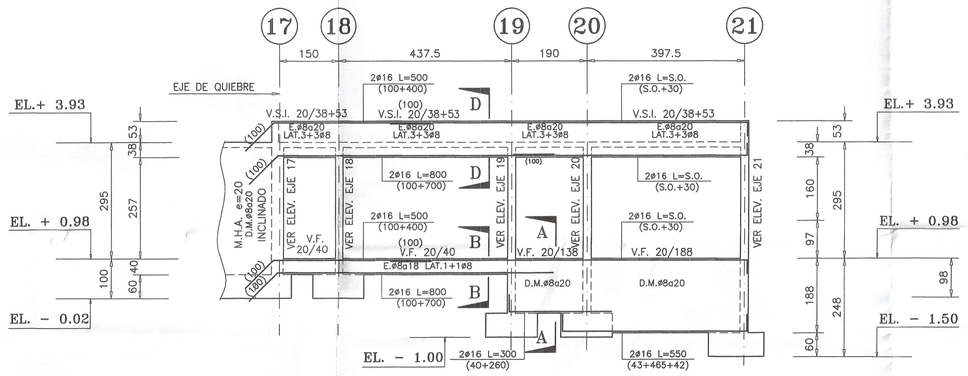

ELEVACION EJE C
ESCALA 1:75

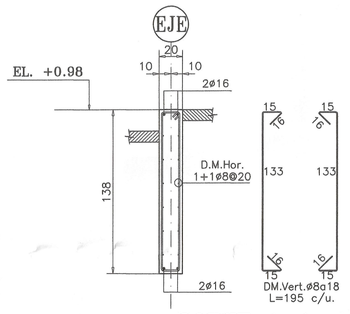

CORTE A-A
ESCALA 1:25

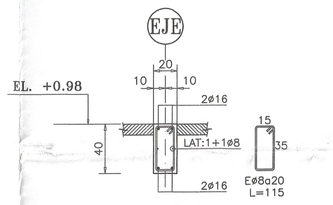

CORTE B-B
ESCALA 1:25

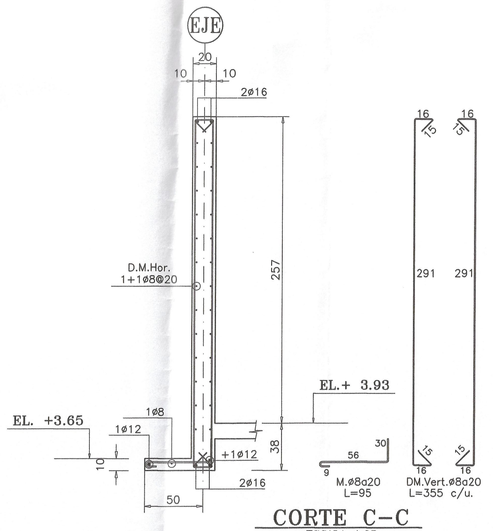

CORTE C-C
ESCALA 1:25

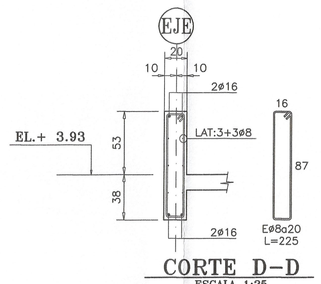

CORTE D-D
ESCALA 1:25

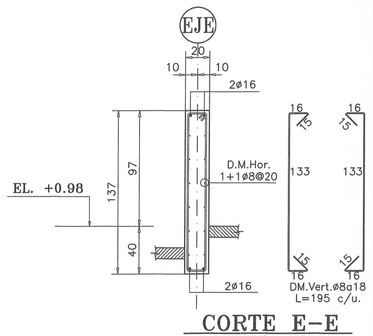

CORTE E-E
ESCALA 1:25

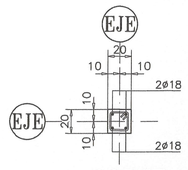

CORTE 1-1
ESCALA 1:25

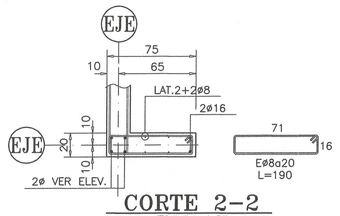

CORTE 2-2
ESCALA 1:25

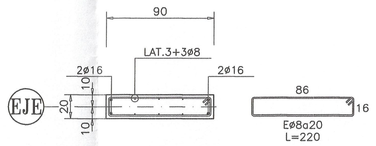

CORTE 3-3
ESCALA 1:25

APROBADO
DIRECTOR DE OBRAS
I. MUNICIPALIDAD DE MONTE PATRIA
FECHA: 05-SET-2012

N°	OBSERVACIONES	DIBUJO	APROBO	FECHA
E	EMITIDO PARA REVISION GENERAL	A.R.A.	M.P.M.	02-05-12
D	EMITIDO PARA INGRESO MUNICIPAL	M.D.F.D.	M.P.M.	17-04-12
C	EMITIDO PARA REVISION GENERAL	M.D.F.D.	M.P.M.	06-03-12
B	EMITIDO PARA REVISION	M.D.F.D.	M.P.M.	05-03-12
A	EMITIDO PARA REVISION DE ARQUITECTURA	M.D.F.D.	M.P.M.	25-01-12

MODIFICACIONES

	POR	FECHA
APROBO	MARIO PINTO M.	02-05-12
REVISO	M.P.M. - C.M.C.	02-05-12
CALCULO	M.P.M. - C.M.C.	02-05-12
DIBUJO	MARION DELGADO F.D.	02-05-12

APROBACION DEL PROYECTO

MP INGENIEROS LTDA.
www.mpingenieros.cl
JOSE LUIS ARANEDA N°263 OF. 102
FONO 9439990 - 9439990 ÑUÑOA
mario@mpingenieros.cl - carlos@mpingenieros.cl

PROYECTO : LOS MORALES ESCUELA IV REGION MONTE PATRIA
ARQUITECTO : CRISTIAN DEL CANTO QUIROGA
PROPIETARIO : ILUSTRE MUNICIPALIDAD DE MONTE PATRIA REGION IV COQUIMBO
CONTENIDO : ELEVACIONES EJES A-B-D-F-E1 E2-E3-E-C CORTES Y DETALLES TIPICOS
FECHA : MAYO 2012 | ESCALA : INDICADAS | FORMATO : 1180x841

N° OBRA: MP2012-10
N° LAMINA: E-301
REVISION : E