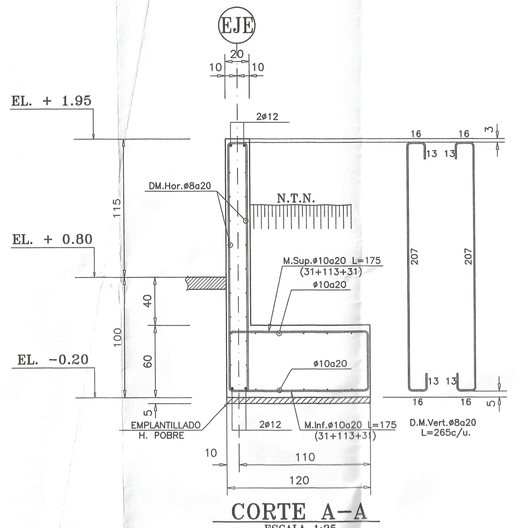

CORTE A-A
ESCALA 1:25

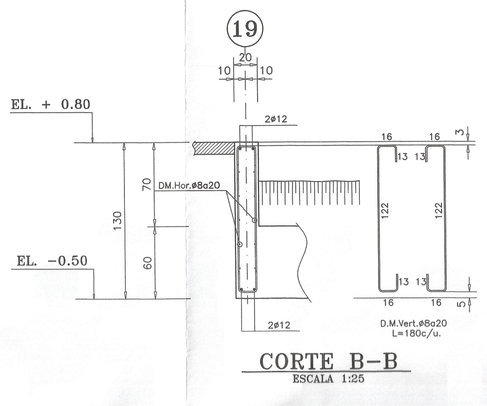

CORTE B-B
ESCALA 1:25

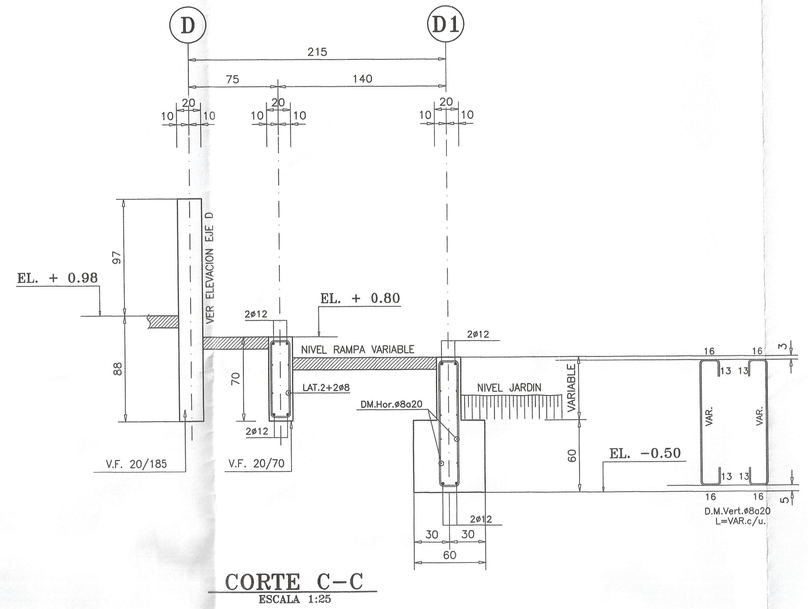

CORTE C-C
ESCALA 1:25

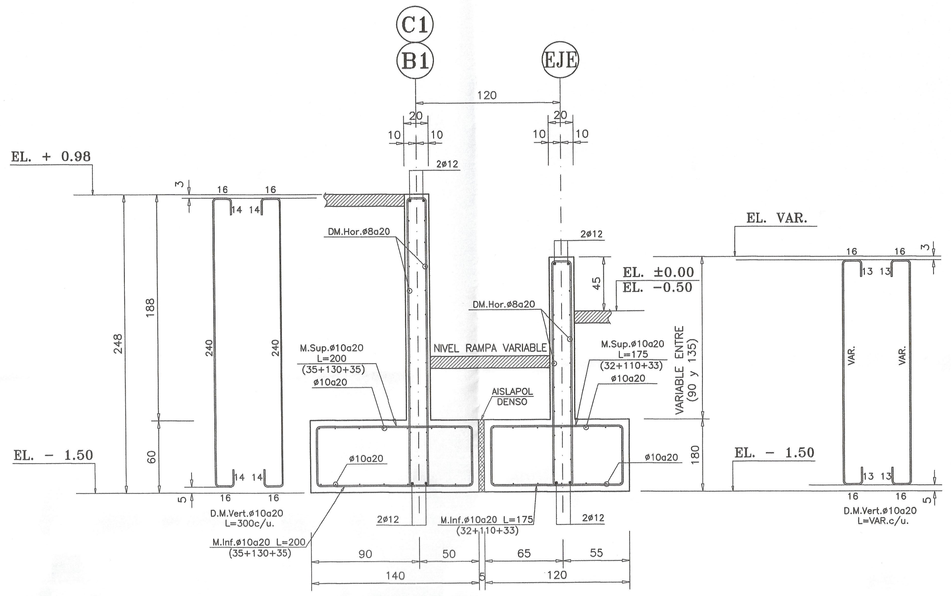

CORTE D-D
ESCALA 1:25

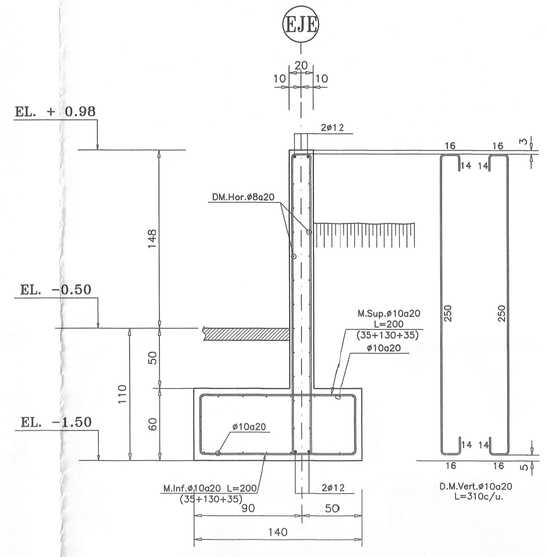

CORTE E-E
ESCALA 1:25

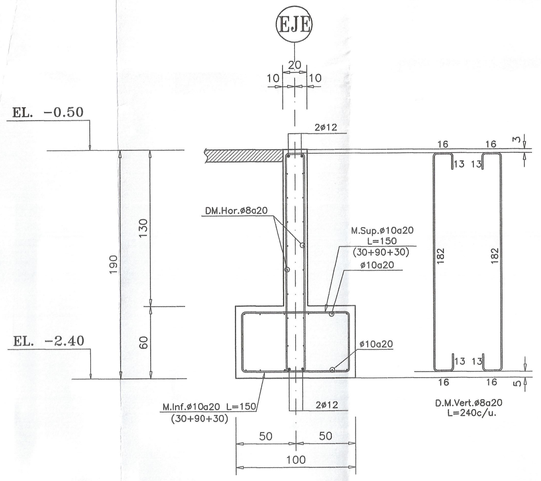

CORTE F-F
ESCALA 1:25

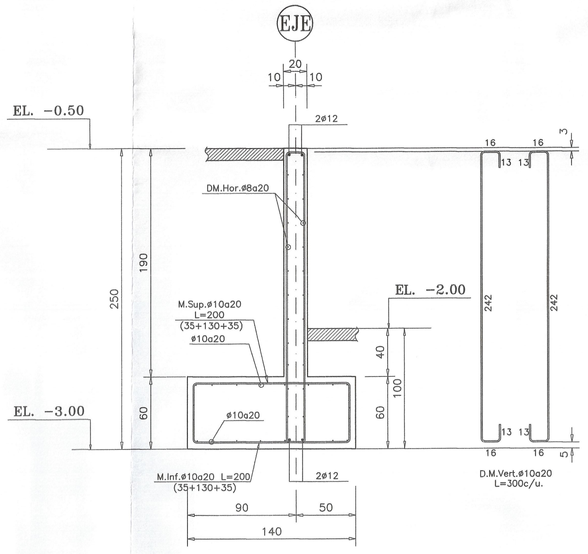

CORTE G-G
ESCALA 1:25

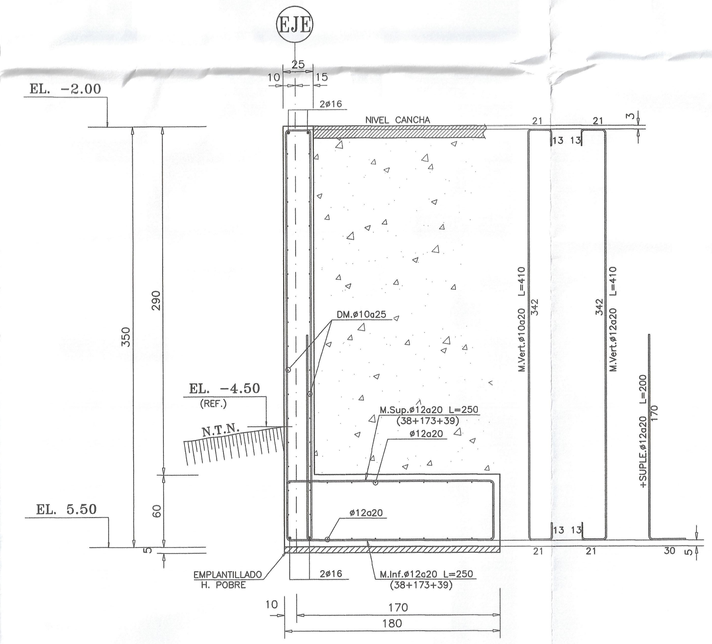

CORTE H-H
ESCALA 1:25

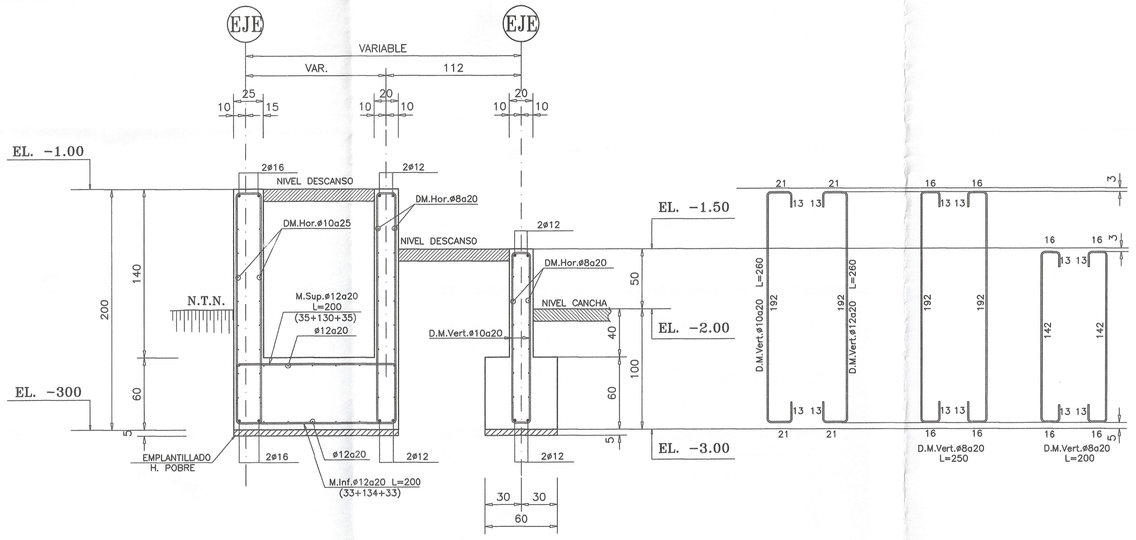

CORTE J-J
ESCALA 1:25

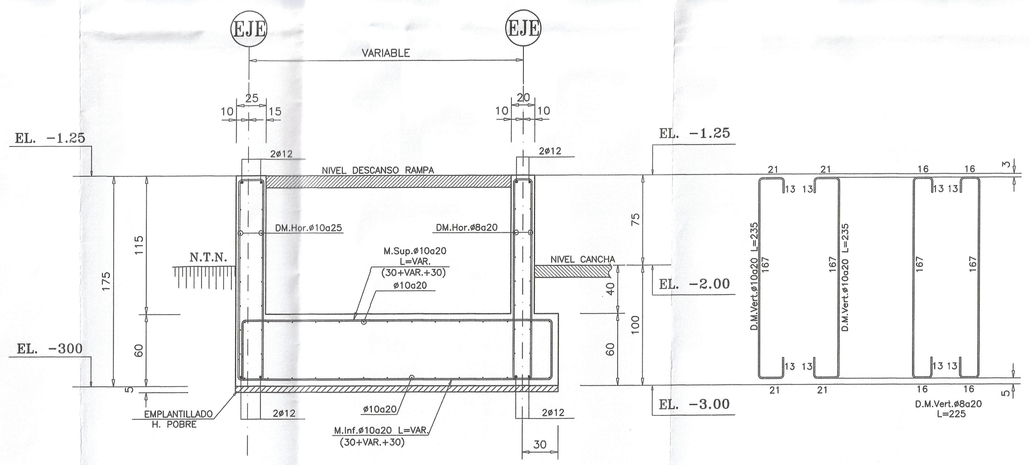

CORTE I-I
ESCALA 1:25

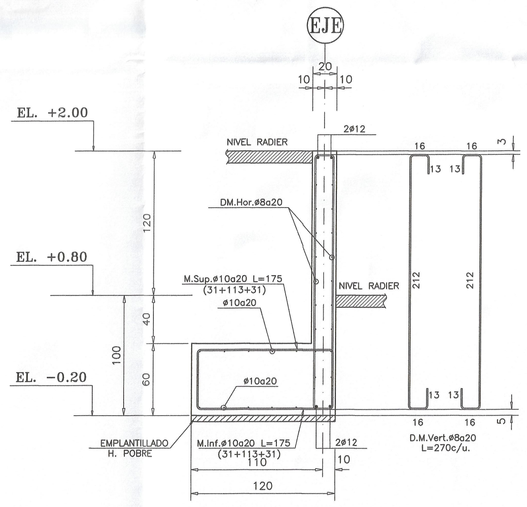

CORTE M-M
ESCALA 1:25

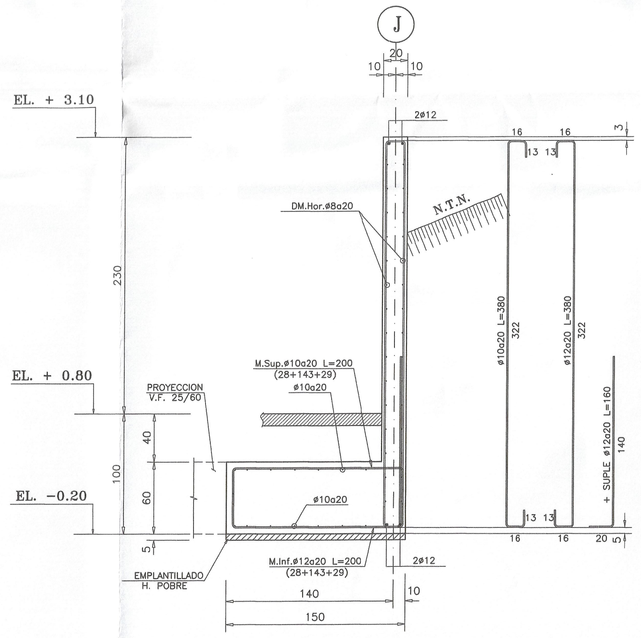

CORTE K-K
ESCALA 1:25

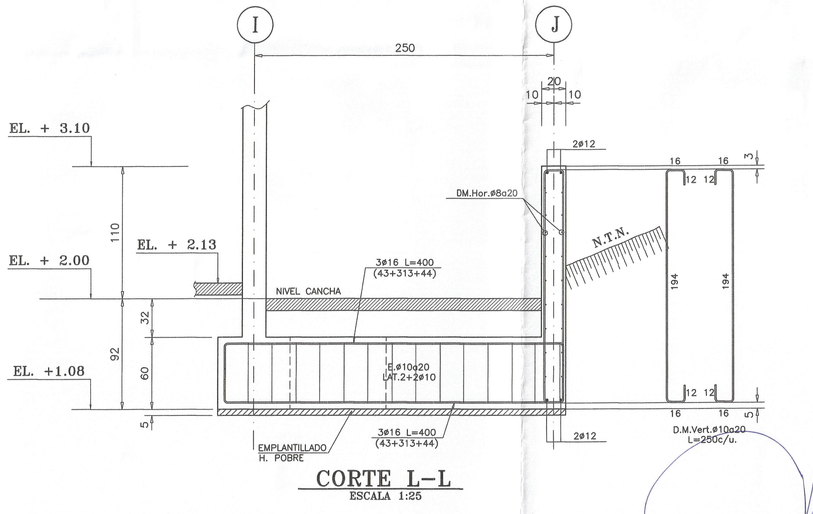

CORTE L-L
ESCALA 1:25

APROBADO
DIRECTOR DE OBRAS
I. MUNICIPALIDAD DE MONTE PATRIA
FECHA: 03 SET. 2012

Nº	OBSERVACIONES	DIBUJO	APROBO	FECHA
E	EMITIDO PARA REVISION GENERAL	A.R.A.	M.P.M.	02-05-12
D	EMITIDO PARA INGRESO MUNICIPAL	M.D.F.D.	M.P.M.	17-04-12
C	EMITIDO PARA REVISION GENERAL	M.D.F.D.	M.P.M.	06-03-12
B	EMITIDO PARA REVISION	M.D.F.D.	M.P.M.	05-03-12
A	EMITIDO PARA REVISION DE ARQUITECTURA	M.D.F.D.	M.P.M.	25-01-12

MODIFICACIONES

	POR	FECHA
APROBO	MARIO PINTO M.	02-05-12
REVISO	M.P.M. - C.M.C.	02-05-12
CALCULO	M.P.M. - C.M.C.	02-05-12
DIBUJO	MARION DELGADO F.D.	02-05-12

APROBACION DEL PROYECTO

MP INGENIEROS LTDA.
www.mpingenieros.cl
JOSE LUIS ARANEDA RODIG, CF, 102
FONO 94389555 - 94389650 - RUNCA
mpea@mpingenieros.cl - cabsas@mpingenieros.cl

PROYECTO : LOS MORALES ESCUELA IV REGION MONTE PATRIA

ARQUITECTO : CRISTIAN DEL CANTO QUIROGA

PROPIETARIO : ILUSTRE MUNICIPALIDAD DE MONTE PATRIA REGION IV COQUIMBO

CONTENIDO : DETALLES DE FUNDACION

FECHA : MAYO 2012 | ESCALA : INDICADAS | FORMATO : 1189x841

Nº OBRA: MP2012-10

Nº LAMINA: E-402

REVISION : E