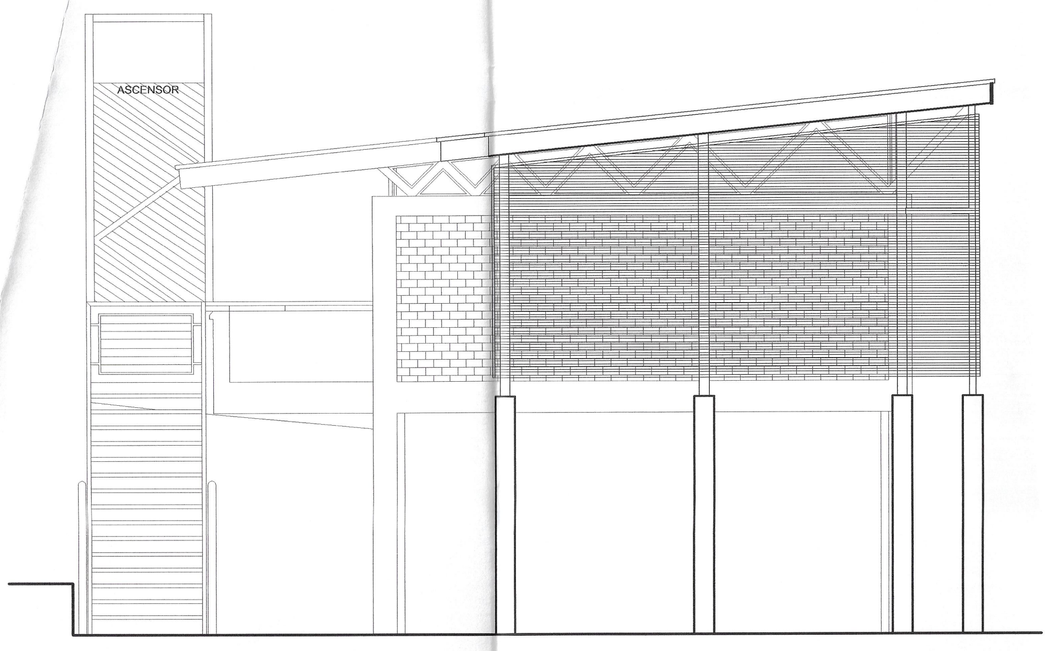

ELEVACION NORTE
ESCALA 1:50

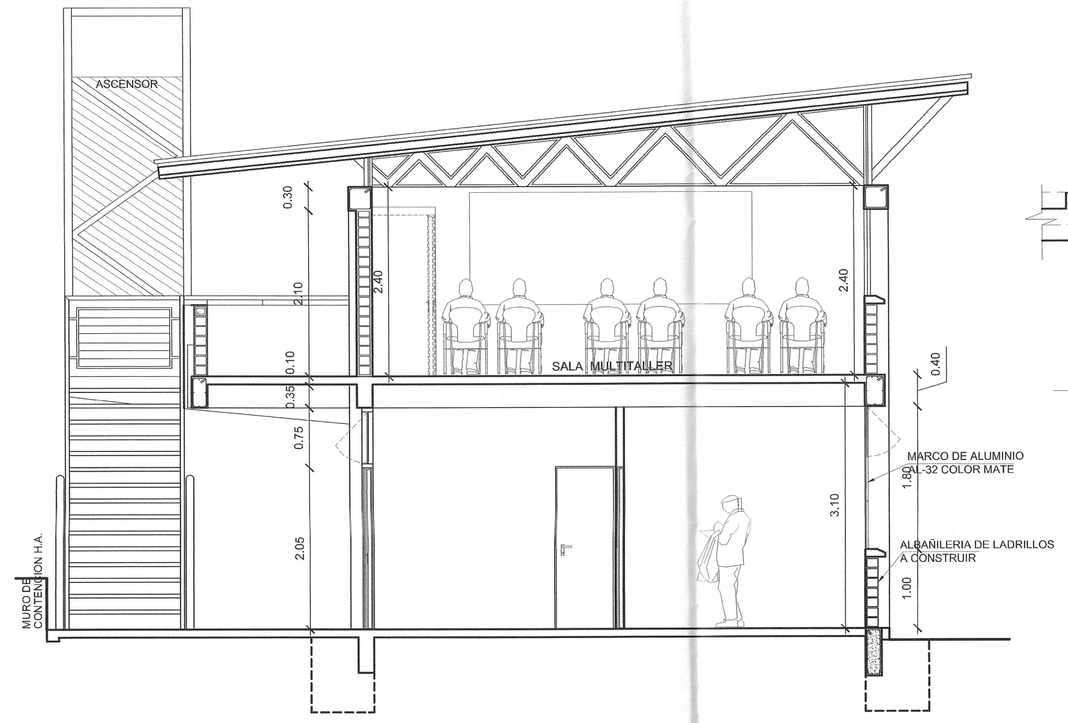

CORTE A - A'
ESCALA 1 : 50

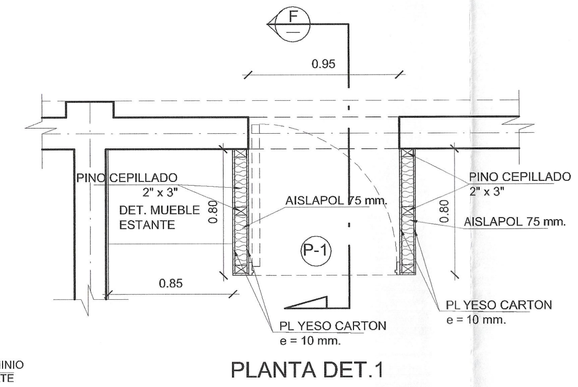

PLANTA DET.1

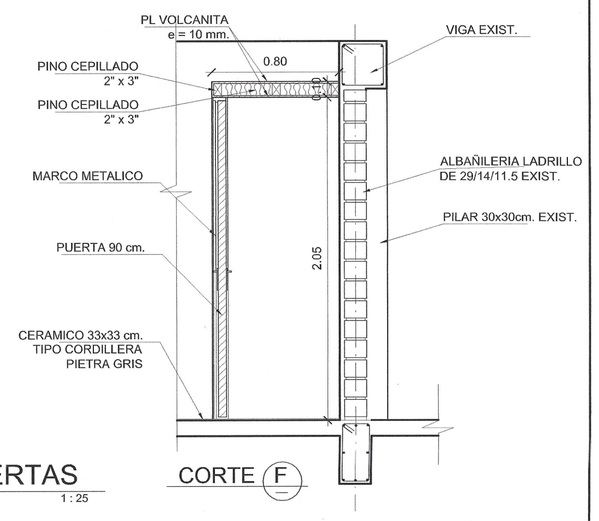

DETALLES DE PUERTAS
ESCALA 1 : 25

CORTE F

VENTANA V 1

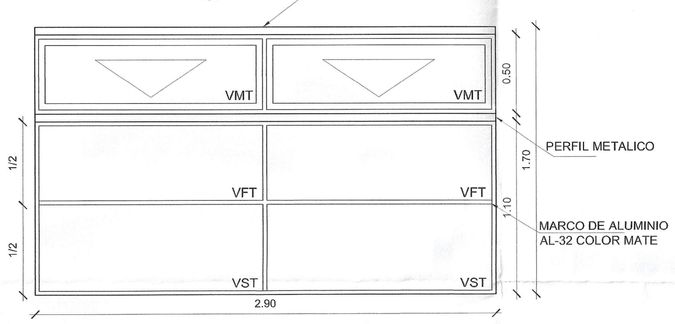

VENTANA V 2

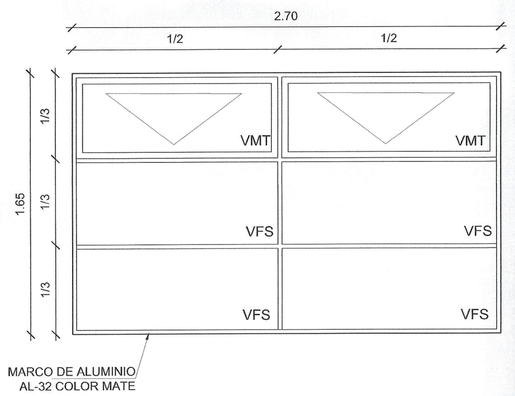

VENTANA V 3

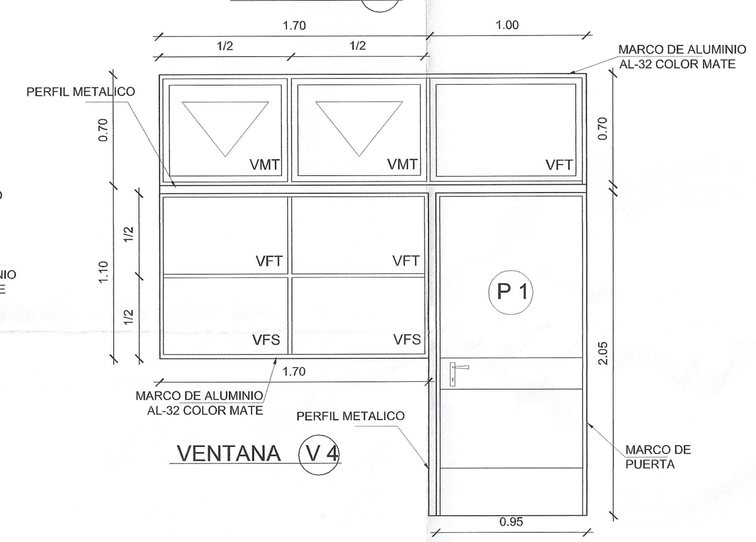

VENTANA V 4

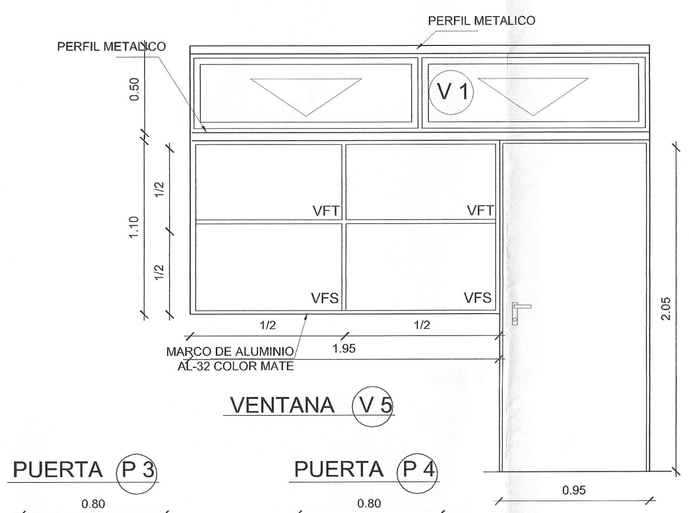

VENTANA V 5

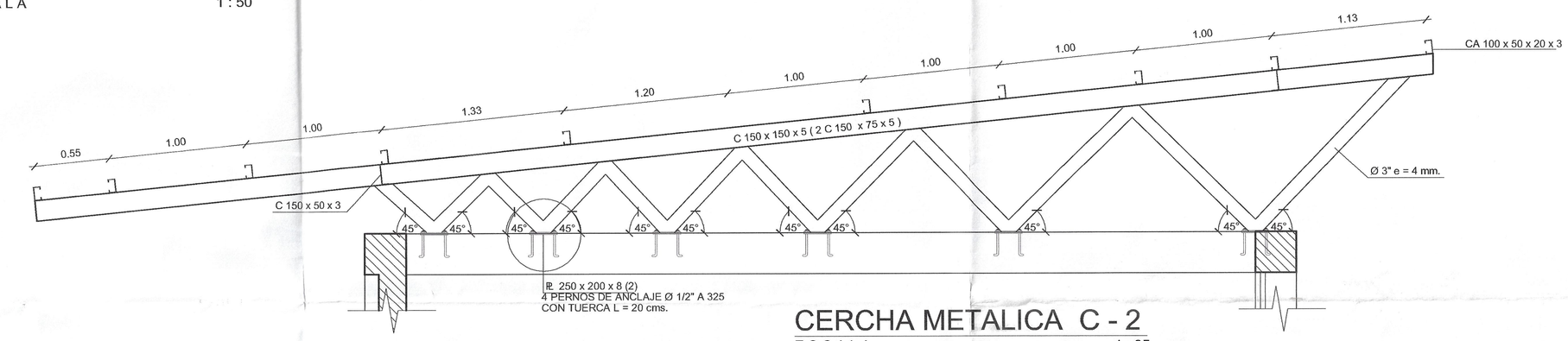

CERCHA METALICA C - 2
ESCALA 1 : 25

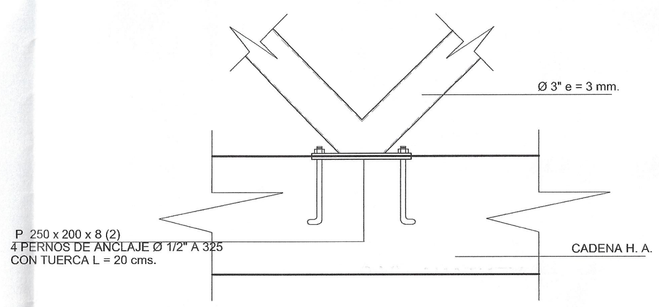

DETALLE DE APOYO C - 2
ESCALA 1 : 10

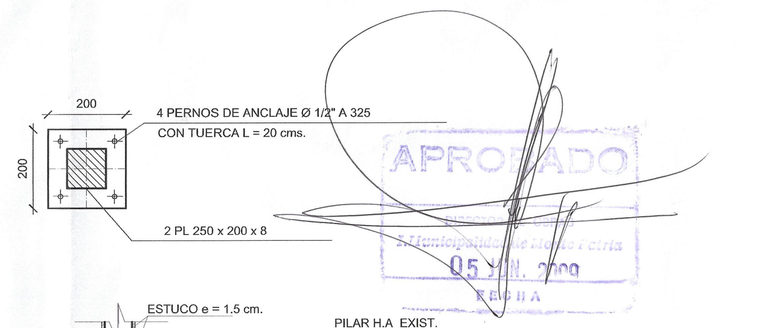

APROBADO
05 JUL. 2009
FECHA

VENTANA V 6

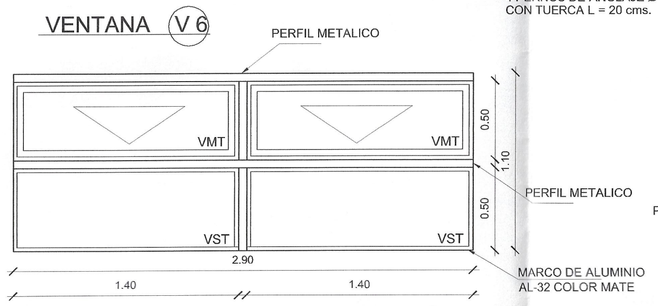

VENTANA V 6

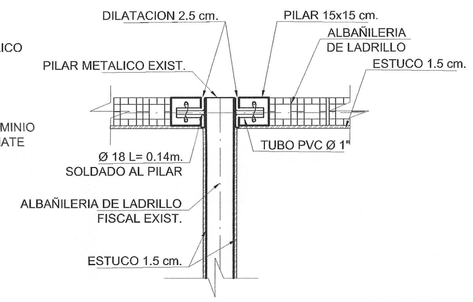

DETALLE - 4
ESCALA 1 : 20

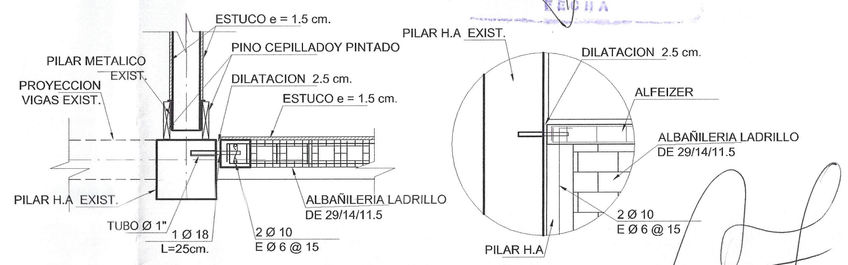

DETALLE - 4 TIP.
ESCALA 1 : 20

VALERIA BONILLA SMITH
INGENIERO CONSTRUCTOR

PUERTA P 1

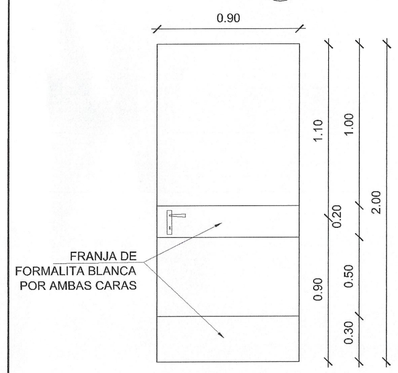

PUERTA P 2

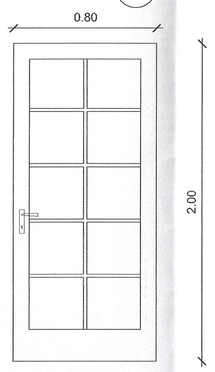

PUERTA P 3

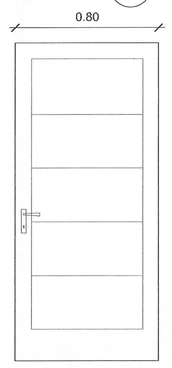

PUERTA P 4

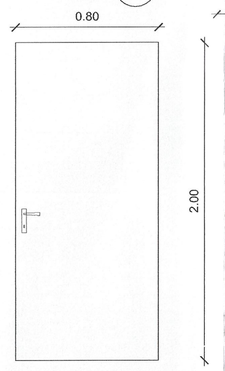

DTALLE PUERTA Y VENTANA
ESCALA 1 : 25

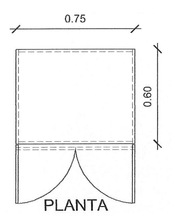

PLANTA

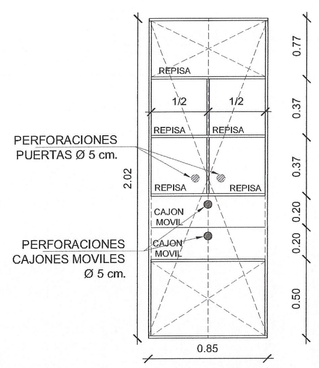

ELEVACION INT.

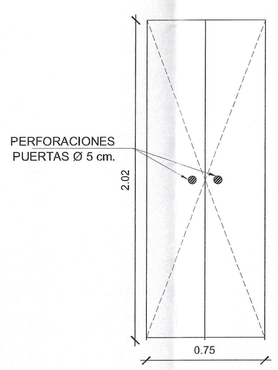

ELEVACION PUERTAS

DETALLE MUEBLE ESTANTE
ESCALA 1 : 25

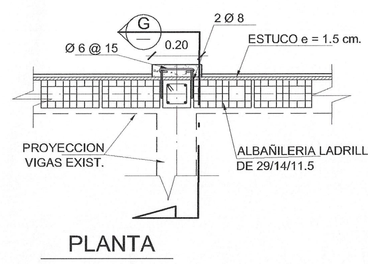

PLANTA

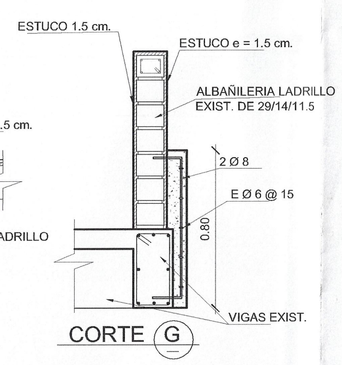

CORTE G

DETALLE - 2 TIP.
ESCALA 1 : 20

ESTUDIO, DESARROLLO Y ASESORIAS DE PROYECTOS DE INFRAESTRUCTURA EDUCACIONAL Y CONSTRUCCIONES EN GENERAL

OBRA: MEJORAMIENTO Y REMODELACION ESCUELA DE HUATULAME

NOMBRE DEL LOCAL: ESCUELA DE HUATULAME

CONTENIDO: PLANTA PRIMER NIVEL ZONA ADMINISTRATIVA
PLANTA SEGUNDO NIVEL SALA MULTITALLER
ELEVACIONES .

NORTE

DATOS DEL LOCAL

TIPO DE LOCAL: LOCAL EXISTENTE — R.B.D.: 11107-4

DIRECCIÓN: CALLE BERNARDO O'HIGGINS S/N, HUATULAME

PROVINCIA : LIMARI
COMUNA: MONTE PATRIA
REGIÓN: CUARTA

LAMINA : A-2

ESCALA: LAS INDICADAS

PEDRO QUIÑONES CORTES
JECD CONSULTORES

RICARDO VILLALOBOS LOREZ
ARQUITECTO

JOSE L. OLIVARES CASTILLO
CALCULISTA

DIBUJO: EREMEN CARMONA

FECHA : MARZO 2007