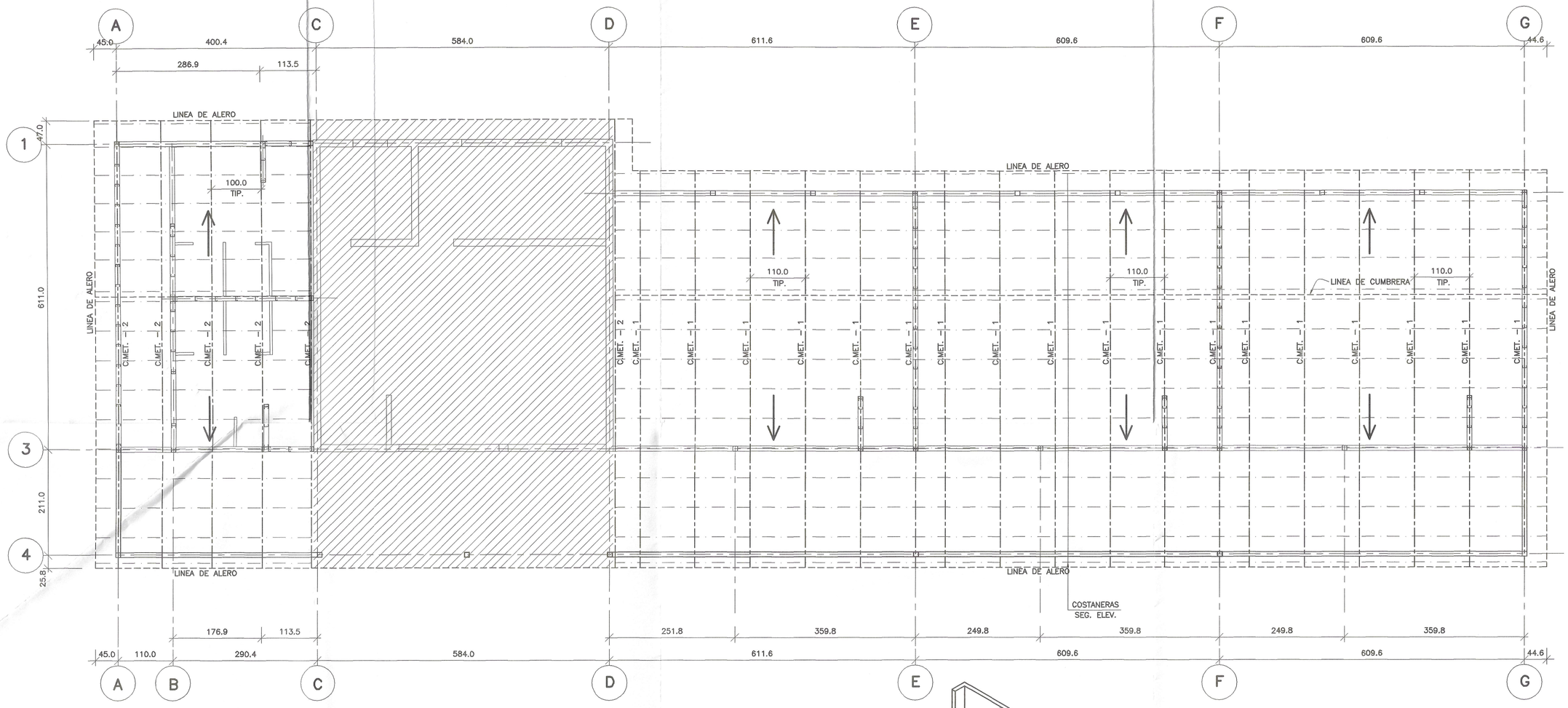

PLANTA DE TECHUMBRE
ESC. 1:50

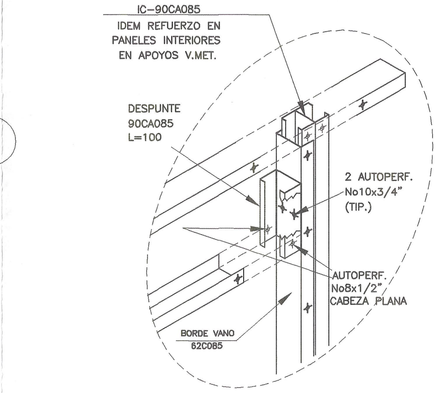

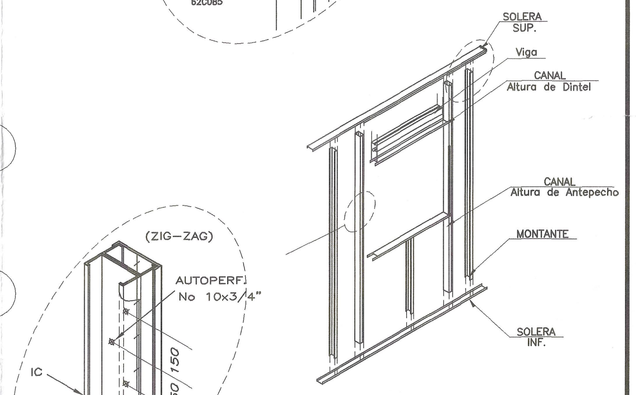

ELEVACION TABIQUE TIPO
ESC. 1:50

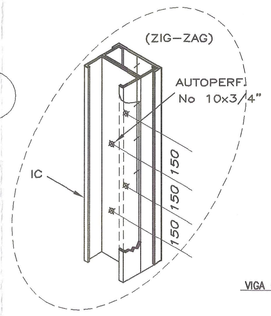

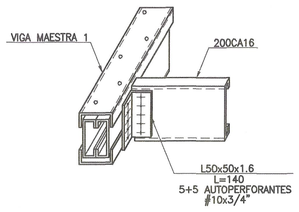

DETALLE UNION EN T
Esc. 1:10

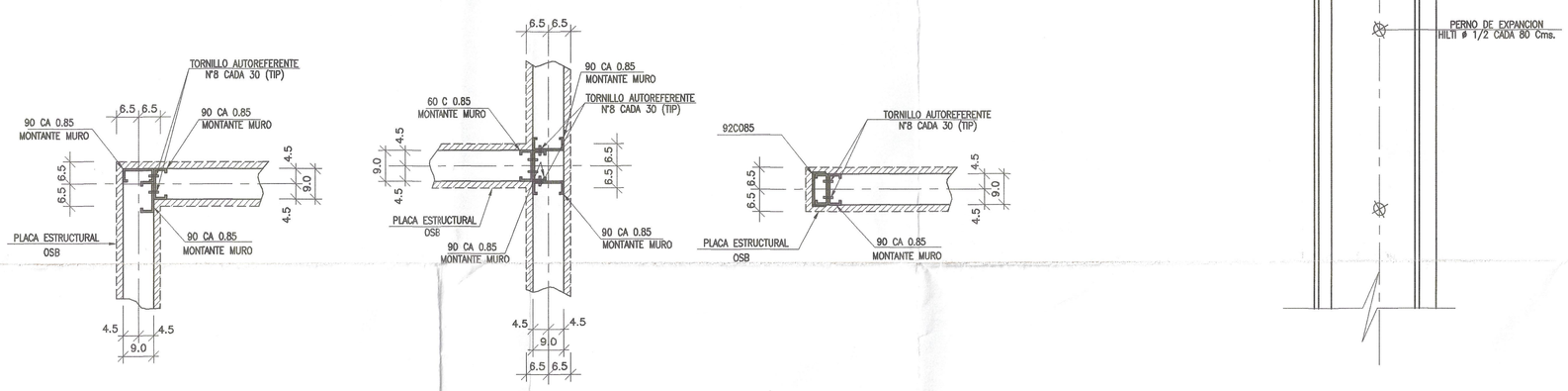

DETALLE 1 — Esc. 1:10

DETALLE 2 — Esc. 1:10

DETALLE 3 — Esc. 1:10

DETALLE 4 — Esc. 1:10

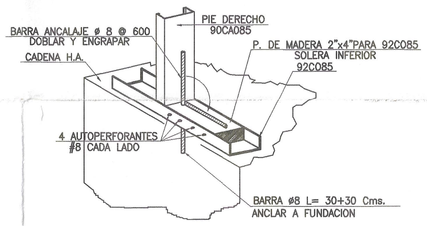

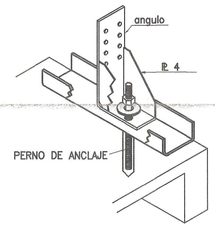

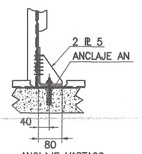

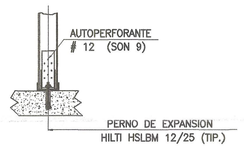

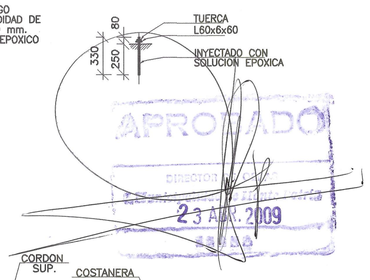

DETALLE ANCLAJE AN1 (TIP.)
Esc. 1:10

APROBADO
DIRECTOR
23 ABR. 2009

IVAN ALBORNOZ M.
Ingeniero Civil
Revisor de Cálculo estructural
Res. Ex. N° 2317 del MINVU
8 de Julio de 2003
APROBADO
Fecha:
Firma:

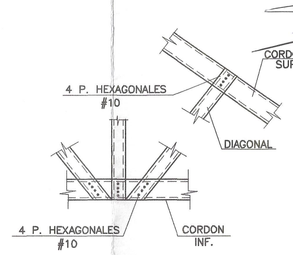

DETALLE DIAGONALES
ESC. 1:10

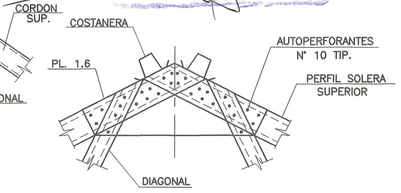

DETALLE DE CUMBRERA
ESC. 1:10

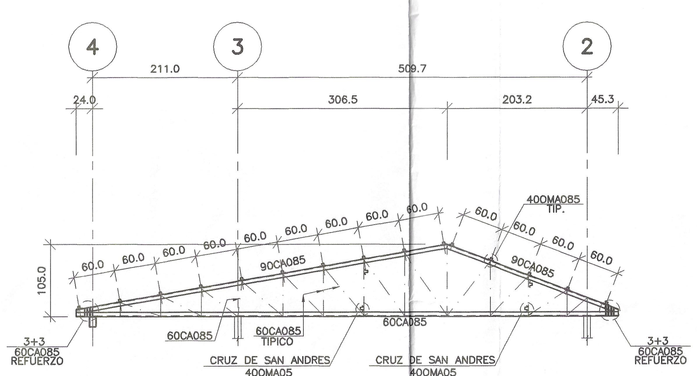

ELEVACION C.MET. — 1
ESC. 1:50

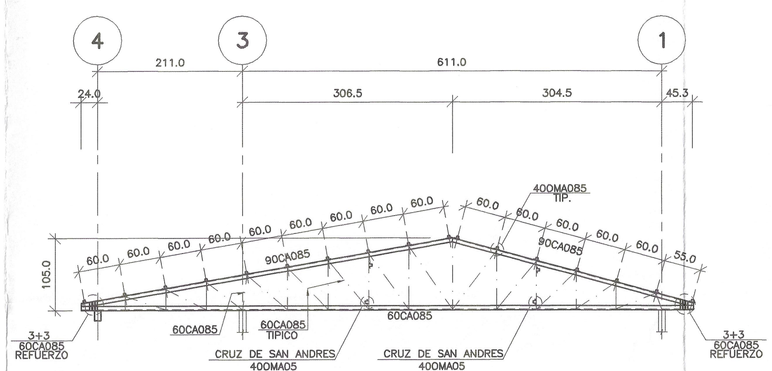

ELEVACION C.MET. — 2
ESC. 1:50

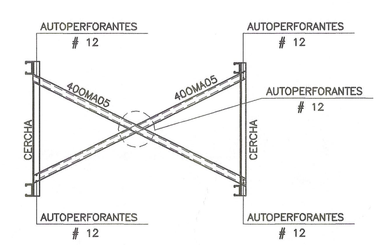

DETALLE DE CRUZ DE SN. ANDRES
ESC. 1:20

N°	OBSERVACIONES	DIBUJO	APROBO	FECHA
00	EMITIDO PARA REVISION	R.CORDERO	F.ALFARO	16-02-09

MODIFICACIONES

PROYECTO: AMPLIACION ESCUELA FLOR DEL VALLE PABELLON SALAS Y BAÑOS

UBICACION: CAMINO PUBLICO S/N FLOR DEL VALLE - MONTEPATRIA

PROPIETARIO: ILUSTRE MUNICIPALIDAD DE MONTEPATRIA

PROYECTO N° P32-2008

CONTENIDO:
- PLANTA DE TECHUMBRE
- ELEVACIONES DE CERCHAS
- DETALLES

PLANO N° E - 02

REV. 00 16-02-09

A&C
FRANCISCO ALFARO NAVARRO • RODRIGO CORDERO PIZARRO
INGENIERO CIVIL U.L.S. PROYECTISTA ESTRUCTURAL USACH
MARIO VASQUEZ N° 1524 LA SERENA• ☎ 85052549• e-mail ingenieria.ac@gmail.com