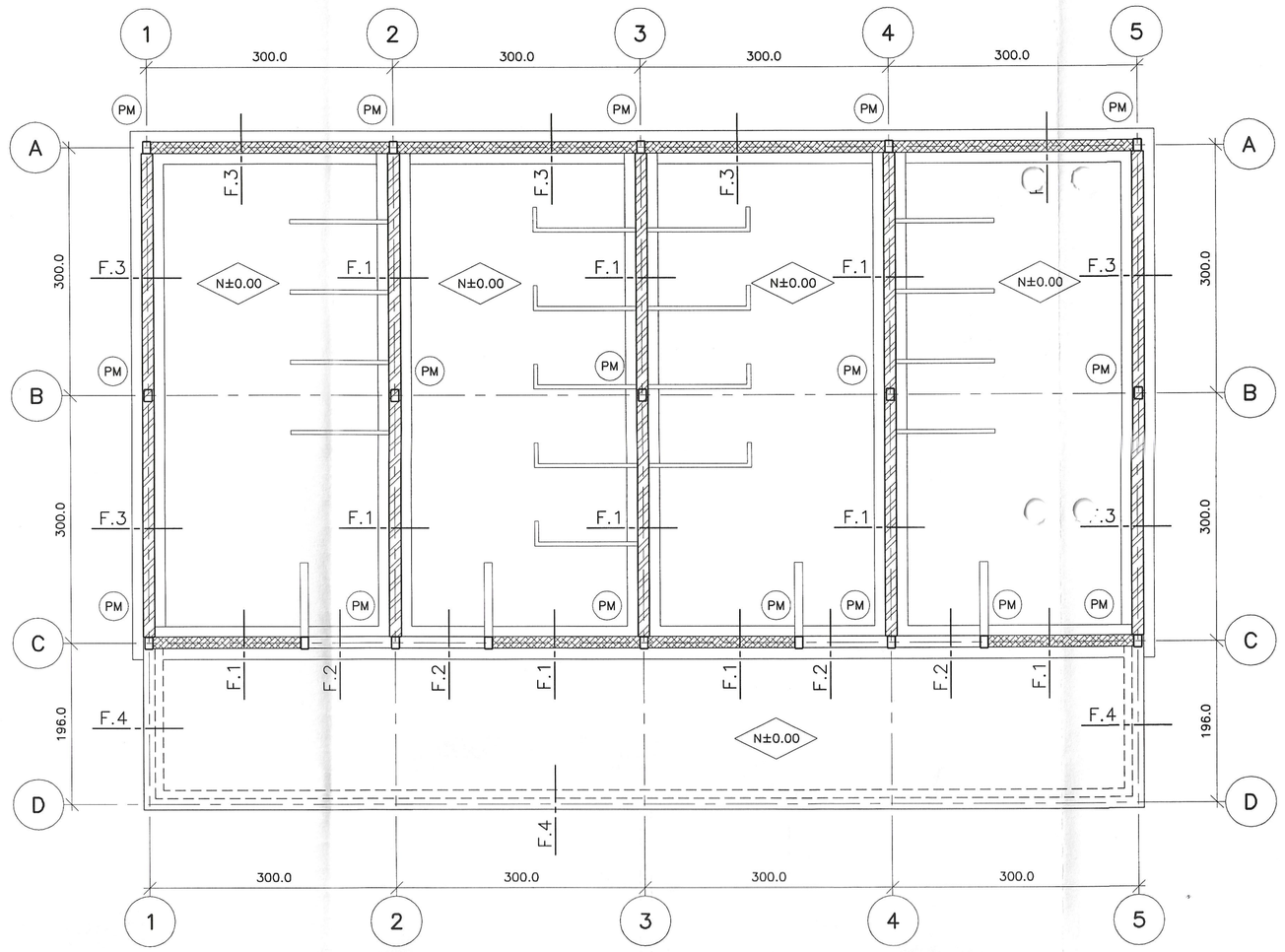

PLANTA DE FUNDACIONES
ESC. 1:50

VIGA H.A.
ALBAÑILERIA
TABIQUE SEG. ARQ.

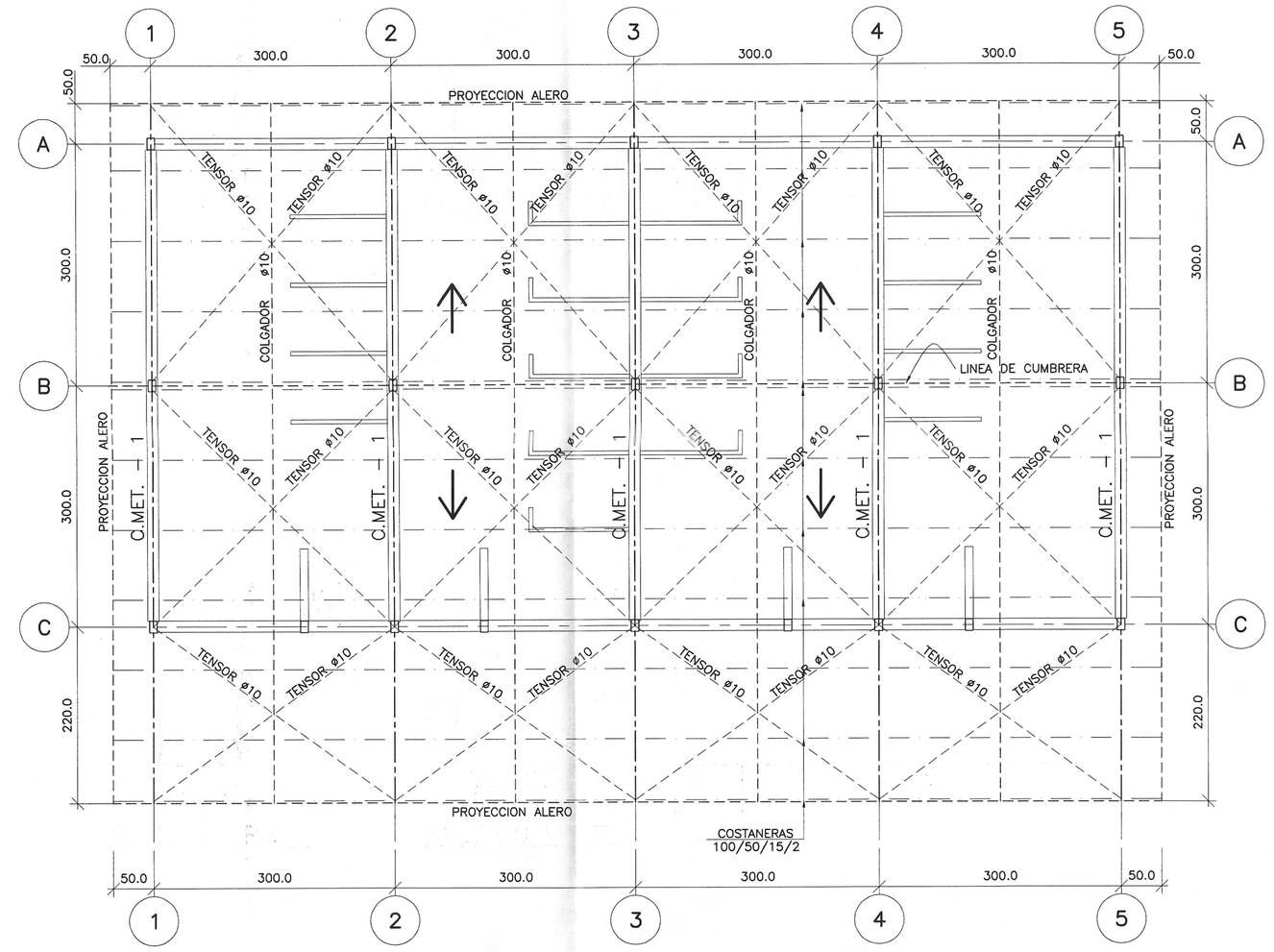

PLANTA DE TECHUMBRE
ESC. 1:50

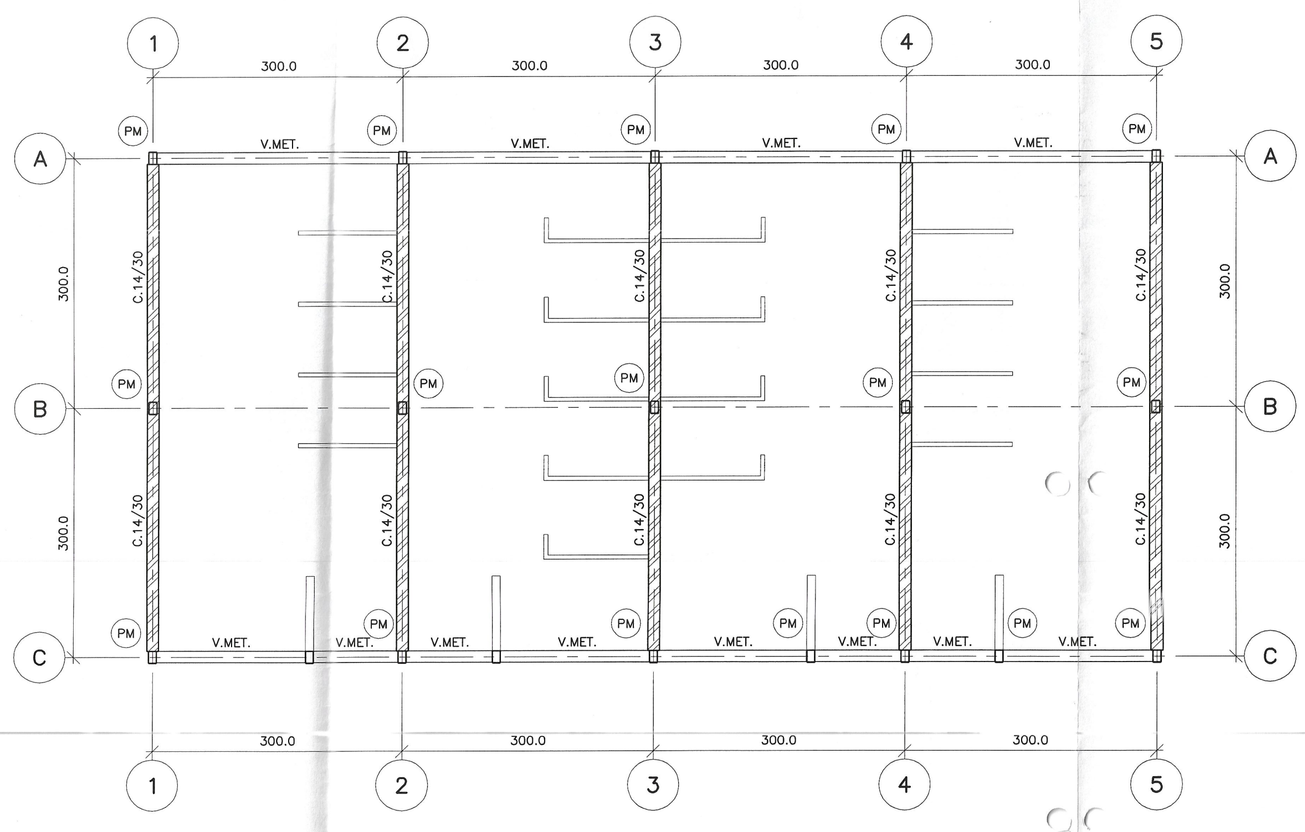

PLANTA DE ESTRUCTURA
ESC. 1:50

VIGA H.A.
ALBAÑILERIA
TABIQUE SEG. ARQ.

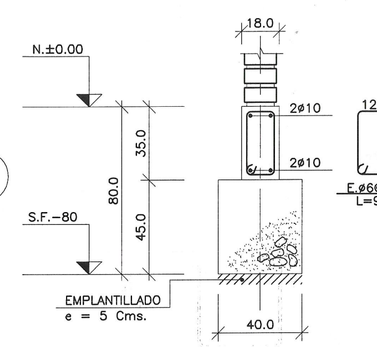

SECC. F.1
ESC. 1:20

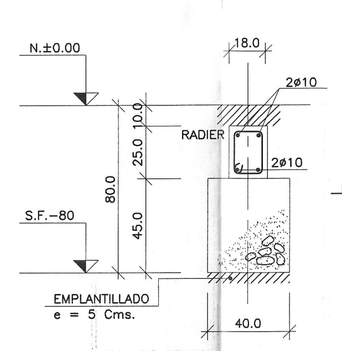

SECC. F.2
ESC. 1:20

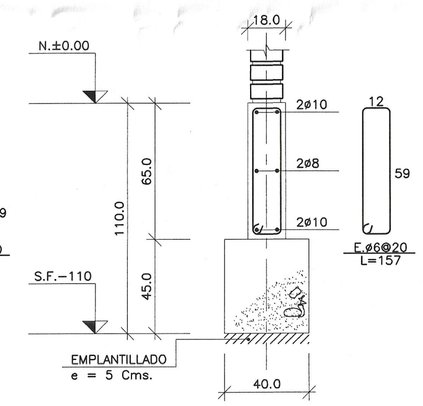

SECC. F.3
ESC. 1:20

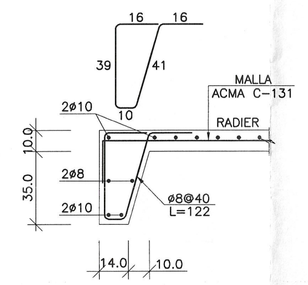

SECC. F.4
ESC. 1:20

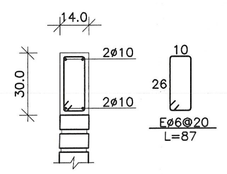

SECC. C.14/30
Esc.1:20

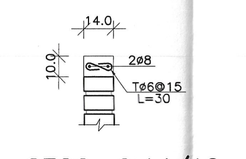

SECC. C.14/10
Esc.1:20

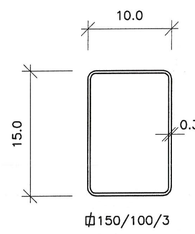

SECCION PM
ESC. 1:5

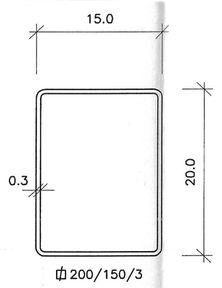

SECCION V.MET.
ESC. 1:5

CUADRO DE CONTENIDO

E-01 PLANTA DE FUNDACIONES, PLANTA DE ESTRUCTURA. PLANTA DE TECHUMBRE, SECCIONES DE FUNDACIONES, VIGAS, CADENAS. ELEVACION CERCHA METALICA Y DETALLES.

E-02 ELEVACION DE CERCHA Y DETALLES, ELEVACIONES DE EJES (A) (C) (1) (2) (3) (4) (5)

ESPECIFICACIONES TECNICAS GENERALES

1.- TERRENO

1.1- PREPARACION
ESCARPAR ESCOMBROS Y MATERIA ORGANICA DE H-1, H-2, H-3.
FUNDAR EN HORIZONTE H-4 CUYO DETALLE SE INDICA EN INFORME DE ENSAYO S-3302/08 DE LABORATORIO ENSAYES S.A.C.

1.2- EL SELLO DE FUNDACION SERA RECIBIDO POR PERSONAL CALIFICADO.

1.3- PARAMETROS SISMICOS

ZONA SISMICA	: 3
CATEGORIA ESTRUCTURA	: B
TIPO DE SUELOS	: II
R	: 4
TENSIONES ADMISIBLES DE SUELO.	: ESTATICA : 3.0Kg/Cm2 : DINAMICA : 4.0Kg/Cm2

2.- MATERIALES

EMPLANTILLADOS	: H10
HORMIGON CIMIENTOS	: H20 N.C. 90%
HORMIGON ESTRUCTURAL	: H25 N.C. 90%
ALBANILERIA	: LADRILLO PREFABRICADO HUECO; 7.1x14x29 cms. (espesor x ancho x largo) GRADO 3 MINIMO MORTERO 1:3 (cemento : arena)
ESCALERILLAS	: 2 ø4.2 CADA 4 CORRIDAS
FIERRO REDONDO	: A44-28H
ESTRUCTURA DE TECHUMBRE	: ZINCALUM SEGUN ARQUITECTURA
TABIQUE INTERIORES	: SEGUN ARQUITECTURA
PERFILES METALICOS	: A37-24ES
RADIER DE HORMIGON	: H20; N.C. 90% e=10 Cms. CON MALLA ELECTROSOLDADA CENTRADADA: ACMA C-131

3.- RECUBRIMIENTOS

FUNDACIONES	: 4cms
SOBRECIMIENTOS	: 3cms
VIGAS Y CADENAS	: 2cms.

DEBEN UTILIZARSE SEPARADORES DE MOLDAJE PARA ASEGURAR LOS RECUBRIMIENTOS REQUERIDOS; PLASTICOS O DE CEMENTO.
CONSIDERAR PROTECCION (HIDROFUGOS) EN ELEMENTOS EXPUESTOS A HUMEDAD.

4.- SOLDADURAS

MATERIAL	: CORDON DE RAIZ ASTM 6011
TIPO	: CORDON DE REMATE ASTM 7018 : FILETE; ESPESOR IGUAL A MENOR ESPESOR DE ELEMENTOS CONCURRENTES. (S.I.C.)

5.- FABRICACION Y PROTECCION DE ESTRUCTURA METALICA DE ACUERDO A NORMATIVA VIGENTE.

6.- PREPARACION, TRANSPORTE Y COLOCACION DE HORMIGONES DE ACUERDO A NORMATIVA NCh VIGENTE.

7.- TODAS LAS COTAS DEBERAN SER CHEQUEADAS ANTES DE CONSTRUIR.

8.- EN ELEVACIONES SOLO SE DIBUJARON fe 12 mm. DE ESQUINAS Y EXTREMOS EN FRONTONES DE ALBAÑILERIA ARMADA SE TRASLAPAN TENSORES EN CADENA.

ESPECIFICACIONES TECNICAS ALBAÑILERIA ARMADA

1.- LAS CASAS ESTAN ESTRUCTURADAS EN ALBANILERIA ARMADA, POR LO TANTO, LA PROVISION DE MATERIALES, SU TRATAMIENTO, COLOCACION Y MANTENCION, ESTARAN DE ACUERDO A LO INDICADO EN NORMA NCh 1928 Of93.

2.- LADRILLOS:
CUMPLIRAN PROPIEDADES DE GEOMETRIA Y RESISTENCIA DE ACUERDO A NORMATIVA. GRADO 3 MINIMO.

3.- UBICACION TENSORES DE FIERRO:
fe 12 m/m EN ESQUINAS, VANOS DE VENTANAS Y PUERTAS, Y EXTREMOS DE MUROS. TENSORES ø8 CADA 75 Cms. TIPICO.

4.- MORTERO DE PEGA 1: 1/4 : 4 (CEMENTO, CAL HIDRAULICA, ARENA.) DEBERA TENER UNA RESISTENCIA MINIMA A LOS 28 DIAS DE 100 Kg/Cms2.

5.- LOS HUECOS CON TENSORES DEBEN RELLENARSE CON HORMIGON DE GRAVILLA, CUYA RESISTENCIA MINIMA A LOS 28 DIAS DE 175 Kg/Cms2.

6.- EL HORMIGON DE RELLENO DEBE VIBRARSE O COMPACTARSE EN FORMA TAL QUE SE GARANTICE EL PERFECTO LLENADO DEL HUECO EN TODA SU ALTURA. DEBE EVITARSE EL VIBRADO DE LAS ARMADURAS PARA NO DESTRUIR LA ADHERENCIA CON EL HORMIGON DE RELLENO.

7.- LA INTERRUPCION DE LA COLOCACION DEL HORMIGON DE RELLENO DEBE HACERSE A MEDIA ALTURA DE LA UNIDAD.

8.- EN EL MOMENTO DE PEGAR LOS LADRILLOS, ESTOS DEBEN TENER UN CONTENIDO DE HUMEDAD CONVENIENTE.

MARIO RIVERO GONZALEZ
REVISOR ESTRUCTURAL
Nº 719
LA SERENA
- OCT. 2008

Nº	OBSERVACIONES	DIBUJO	APROBO	FECHA
00	EMITIDO PARA REVISION	Y. OLIVA G.	J.P.O.	13-10-08

MODIFICACIONES

PROYECTO:
AMPLIACION SS.HH ESCUELA TULAHUEN

UBICACION:
CALLE VICUÑA MACKENA S/N - TULAHUEN - MONTE PATRIA

PROPIETARIO:
ILUSTRE MUNICIPALIDAD DE MONTE PATRIA

PROYECTO Nº
P208-2008

CONTENIDO:
- PLANTA DE FUNDACIONES, PLANTA DE ESTRUCTURA
- PLANTA DE TECHUMBRE, SECCIONES DE VIGAS Y DETALLES
- SECCIONES DE FUNDACIONES Y ESPECIFICACIONES TECNICAS

PLANO Nº
E - 01

REV. 00 13-10-08

JPO
JUAN PABLO OLMOS DE AGUILERA C.
INGENIERO CIVIL U.C.
CORDOVEZ 588 OF.410 LA SERENA • ☎ 550450 • e-mail jpolmos@entelchile.net