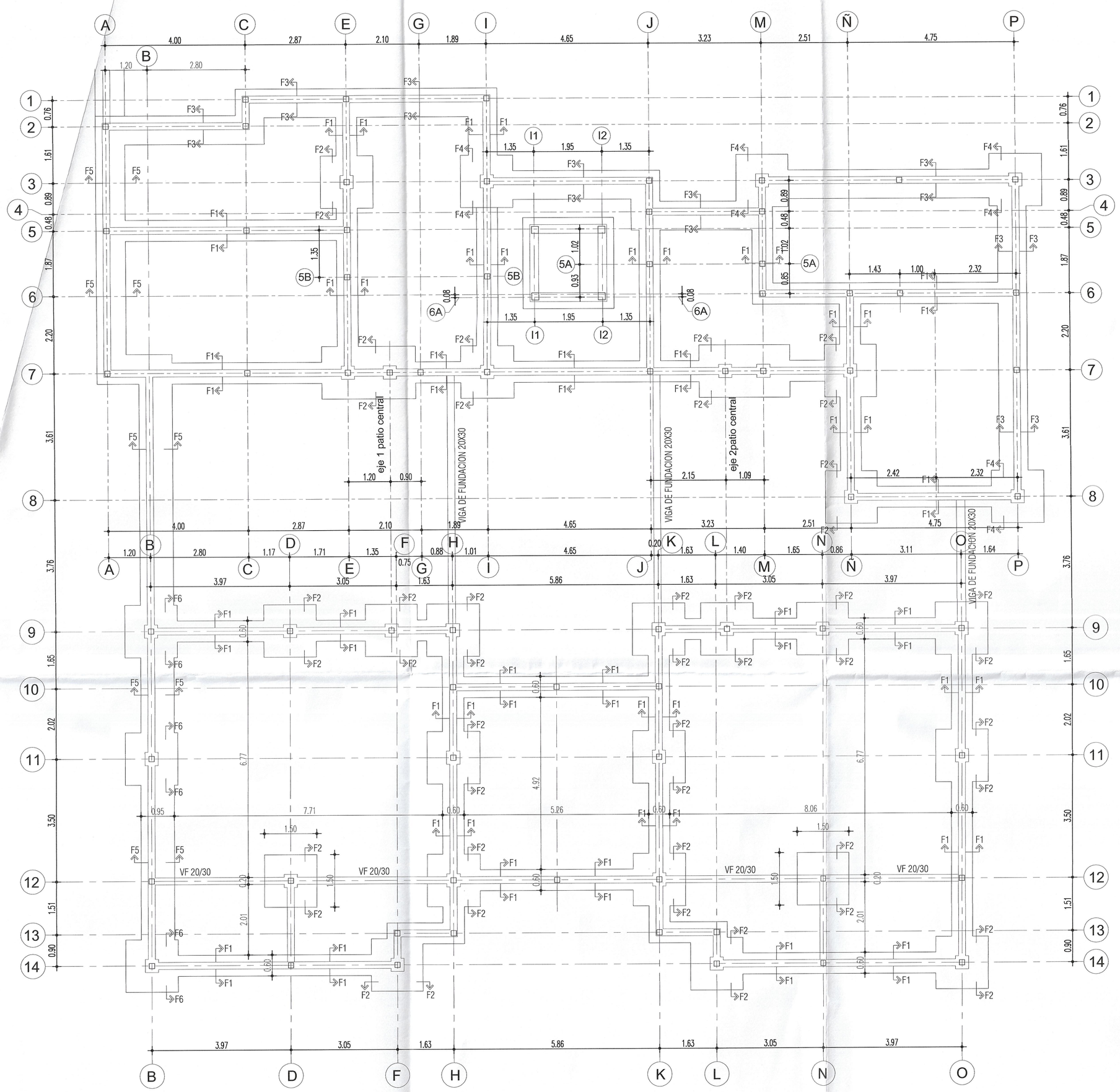

PLANTA DE FUNDACIONES ESC:1/75

ESPECIFICACIONES GENERALES SE COMPLEMENTAN CON INFORME DE MECÁNICA DE SUELOS

1.– ZONA SISMICA Y TIPO DE SUELO

SEGUN LA NCh 433 of. 96 Mod. 209 y DS61 Dic. 2011
ZONA SISMICA : 3
TIPO DE SUELO : D
CATEGORIA ESTRUCTURA : III

2.– FUNDACIONES

2.1 TENSIONES ADMISIBLES DEL SUELO CONSIDERADAS :
ESTATICO = 1,22 Kg/cm2 con Criterio Conservador
SISMICO = 1,82 K/cm2 con Criterio Conservador
2.2 EL SELLO DE FUNDACION DEBERA SER RECIBIDO POR EL INGENIERO MECANICO DE SUELOS O UN PROFESIONAL COMPETENTE.
2.3. LOS SELLOS DE EXCAVACION SERAN HORIZONTALES DURANTE, SE DEBERA REALIZAR CALICATA PARA REVISAR CONSIDERACIONES DE DISEÑO
HORMIGON DE FUNDACIONES: H–15 (CON UN NIVEL DE CONFIANZA DEL 90%
DE ACUERDO CON LA Nch 170 of. 85 .
2.5 UNA VEZ CONSTRUIDOS LOS SOBRECIMIENTOS SE RELLENARA EL INTERIOR CON MATERIAL GRANULAR Y SE COMPACTARA POR CAPAS DE 10 o 15 cms CON METODO MANUAL o 20 o 25 cms CON COMPACTADOR MECANICO.
2.6 EL RADIER SE HARA DE HORMIGON H–20 (CON UN NIVEL DE DE CONFIANZA DEL 90%).

3.– HORMIGON ARMADO

3.1 HORMIGON TIPO (CON UN 10% DE FRACCION DEFECTUOSA), DE ACUERDO CON LA NCh 170 of. 85.
SOBRECIMINTOS: H–25–90
VIGAS, CADENAS PILARES Y LOSAS : H–30–90
3.2 RECUBRIMIENTOS :
VIGAS LOSAS : 2.0 cm.
FUNDACIONES : 5 cm.
3.3 ACERO PARA HORMIGON :
3.3.1 CALIDAD : A63–42H
3.3.2 PARA ANCLAJES Y EMPALMES NO INDICADOS EN LOS PLANOS USAR 60 DIAMETROS.
3.3.3 USAR RADIOS DE DOBLADOS NO INFERIORES A LOS QUE SE ENTREGAN EN LA TABLA "RADIOS MINIMOS DE DOBLADOS".

RADIOS MINIMOS DE DOBLADO

ø (mm.)	10	12	16	18
Dg. (cm.)	6	7	10	11

3.4 LOS MUROS DE HORMIGON ARMADO LLEVARAN DE 5 TRABAS ø8 POR m^2

4.– MOLDAJES Y DESCIMBRES

4.1 MOLDAJES: PODRAN SER DE MADERA ó METALICO
CONSULTAR AL CALCULISTA:
MUROS EN GENERAL : 36 – 48 HORAS
LATERALES DE VIGAS : 36 – 48 HORAS
FONDOS DE VIGAS : 21 DIAS

5.– ESTRUCTURAS DE ACERO

EL FABRICANTE DEBERA EJECUTAR LOS PLANOS Y/O DETALLES DE FABRICACION NECESARIOS PARA LA CORRECTA MATERIALIZACION DE LAS ESTRUCTURAS, A PARTIR DE LOS PLANOS DE DISEÑO, UTILIZANDO LAS SIGUIENTES NORMAS Y MANUALES:

– NORMAS CHILENAS (NCH–427 Y OTRAS)
– MANUAL AISC–1978
– MANUAL DE DISEÑO ICHA

LOS PLANOS DE FABRICACION DE ESTRUCTURAS DE ACERO, DEBERAN SER APROBADOS POR LOS INGENIEROS ESTRUCTURALES, PREVIAMENTE AL INICIO DE FABRICACION DE LOS MISMOS.

5.1.– ACERO ESTRUCTURAL : EL ACERO PARA PLANCHAS Y PERFILES SERA DE CALIDAD A37–24ES. PERNOS DE ANCLAJE SERAN CALIDAD A37–20.

5.2.– SOLDADURAS : EN LOS PLANOS DE DISEÑO SE HA UTILIZADO LA NOMENCLATURA AWS Y AISC EN SUS ULTIMAS VERSIONES.
SE HARAN CON ELECTRODOS E6011–AWS, CON CORRIENTE CONTINUA, Y EN LA POSICION QUE CORRESPONDA.
SOLO SE PERMITIRA LA EJECUCION DE SOLDADURA EN TERRENO CUANDO ESTE EXPRESAMENTE INDICADO EN LOS PLANOS. LOS SOLDADORES DEBEN SER ESTRUCTURALES, CON SUS CERTIFICADOS AL DIA Y CALIFICADOS SEGUN LA NORMA NCH 308.

5.3.– TRANSPORTE : LAS ESTRUCTURAS O ELEMENTOS DE ACERO SE PROTEGERAN DE DAÑOS QUE PUDIERAN CAUSARSE DURANTE EL TRANSPORTE O TRASLADO. LAS PIEZAS PEQUEÑAS Y ENREJADAS INCOMPLETAS SE EMPACARAN Y RIGIDIZARAN CON ELEMENTOS AUXILIARES QUE FACILITEN EL TRANSPORTE, DESCARGA Y MONTAJE.

5.4.– MONTAJE: EL SUBCONTRATISTA DE ESTRUCTURAS DE ACERO SERA RESPONSABLE DE LA ESTABILIDAD DE TODAS LAS PIEZAS DURANTE EL MONTAJE, Y HASTA QUE SE ENCUENTRE UBICADOS TODOS LOS ELEMENTOS RIGIDIZADORES Y ARRIOSTRANTES DE ELEMENTOS PRINCIPALES Y SECUNDARIOS. SE DEBERA DISPONER DE PUNTALES U OTROS ELEMENTOS DE SEGURIDAD PARA EVITAR EL VUELCO DE VIGAS O CERCHAS.
LAS TOLERANCIAS DE MONTAJE SERAN LAS INDICADAS EN LAS NORMAS SEÑALADAS EN EL PUNTO CORRESPONDIENTE, PERO SE DEBERA PERMITIR EL CALCE ADECUADO DE TODAS LAS PIEZAS, EVITANDO GOLPES O TREPIDACIONES. TAMPOCO SE PERMITIRA UTILIZAR OXIGENO PARA AGRANDAR U OVALAR AGUJEROS.

5.5.– TRATAMIENTO DE SUPERFICIES Y PINTURAS :

a) SE EJECUTARA UN ARENADO COMERCIAL PARA PLANCHAS Y PERFILES.
b) A CONTINUACION SE APLICARA EN MAESTRANZA, DENTRO DE LAS SIGUIENTES 6 HORAS, UNA MANO DE ANTICORROSIVO EPOXICO DE 0.8 MILS DE ESPESOR MEDIDO EN SECO.
c) SE APLICARA EN MAESTRANZA UNA SEGUNDA MANO DEL ANTICORROSIVO EPOXICO DE 0.8 MILS DE ESPESOR MEDIDO EN SECO, DE DIFERENTE COLOR AL ANTERIOR.
d) LOS SECTORES INDICADOS EN LOS PLANOS CON SOLDADURA DE TERRENO, SE PROTEGERAN CON EL TRATAMIENTO INDICADO EN LOS ITEMS ANTERIORES a,b y c.
e) SE APLICARA UNA PINTURA INTUMESCENTE, SEGUN NCh3354–0#97
f) SE APLICARA FINALMENTE DOS MANOS DE ESMALTE EPOXICO DE TERMINACION DE 0.8 MM DE ESPESOR CADA UNA. EL COLOR DE LA SEGUNDA MANO DEBERA SER DEFINIDO POR EL ARQUITECTO.

6.– OTROS

6.1 LAS COTAS PREVALECEN SOBRE EL DIBUJO.
6.2 LAS DIMENSIONES ESTAN DADAS EN :
CENTIMETROS : PARA HORMIGONES Y ALBAÑILERIAS.
6.3 LAS ELEVACIONES INDICADAS EN ESTOS PLANOS ESTAN REFERIDAS AL NIVEL ±0.00 ADOPTADO POR ARQUITECTURA Y SERA FIJADO EN OBRA.
6.4 PARA CONSTRUIR SOLO DEBEN USARSE PLANOS QUE DIGAN, EN SUS VÉRTIS, "EMITIDOS PARA CONSTRUCCION".
6.5 LOS ELEMENTOS ESTRUCTURALES PROYECTADOS NO ESTARÁN VINCULADOS ESTRUCTURALMENTE A LOS ELEMENTOS EXISTENTES DE MODO TAL QUE ACTUEN EN FORMA INDEPENDIENTE.

FUNDACION F4 ESC:1/25

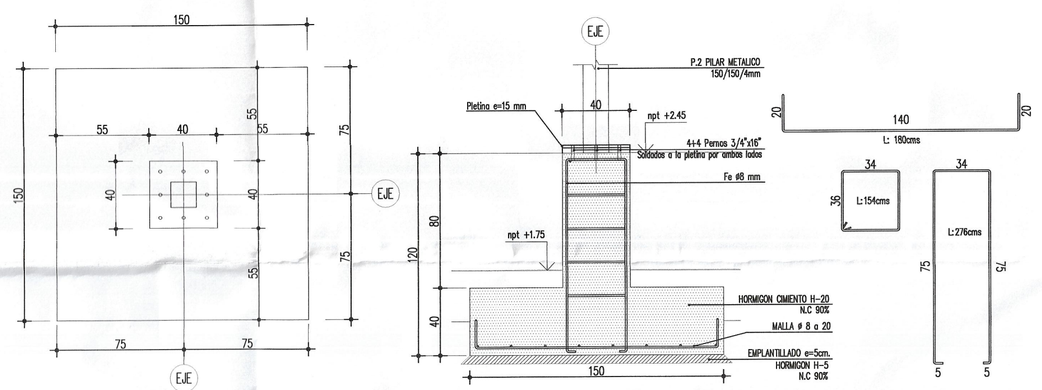

FUNDACION F3 ESC:1/25

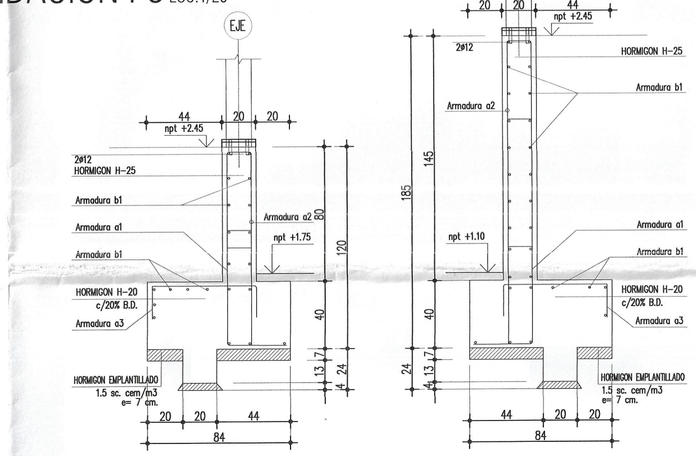

FUNDACION F5 ESC:1/25

FUNDACION F6 ESC:1/25

ESPECIFICACIONES TECNICAS

1.-Apoyo en suelo normal no removido
2.- juntas de dilatacion c/25m máx.
3.- Hormigon: capas de 20 cm., compactado.

DETALLE	ALTURAS H				
	H= 0.70	H= 1.0	H= 1.5	H= 2.0	H= 3.0
a1	ø12a20	ø16a20	ø16a20	ø16a20	ø18a20
a2	ø10a20	ø12a20	ø12a20	ø16a20	ø16a20
a3	ø12a20	ø12a20	ø12a20	ø18a25	ø18a25
b1	ø 8a20	ø 8a20	ø 8a20	ø10a15	ø10a15

Nota:
Toda Fundación de profundidad mayor a 40 cm sera considerada muro de contencion.

Nota:
Los Sellos de Fundacion pueden variar por la realidad que puede presentarse en terreno

FUNDACION F1 ESC:1/25

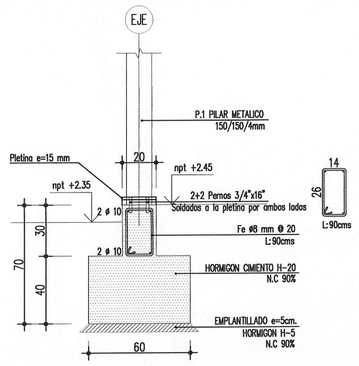

Nota:
Niveles npt indicados en detalles representan uno de los casos que pueden presentarse en terreno, para otros niveles ver elevaciones y plano de Arquitectura.

FUNDACION F2 ESC:1/25

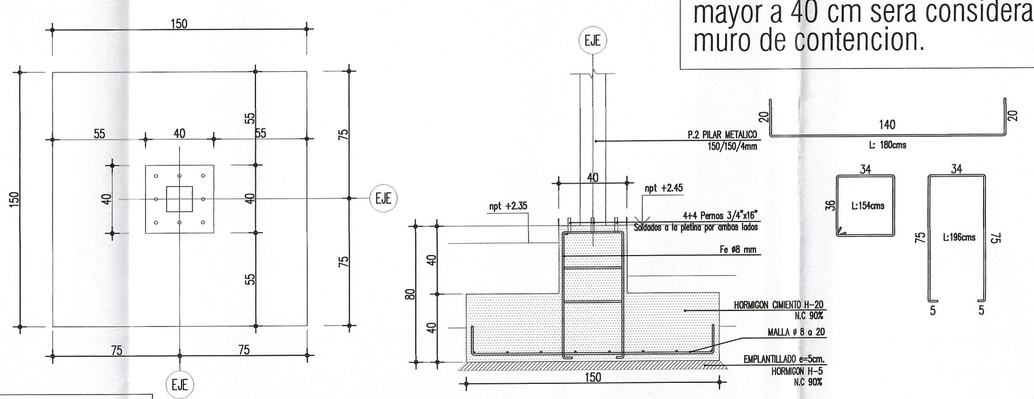

TRAMO TIPO FIJACION PANEL SIP A FUNDACION ELEVACION EJE (A) ESC: 1/40

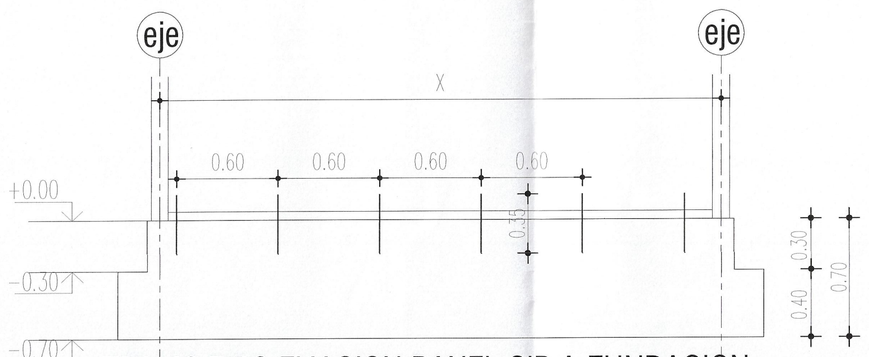

DET. DE RADIER ESC:1/25

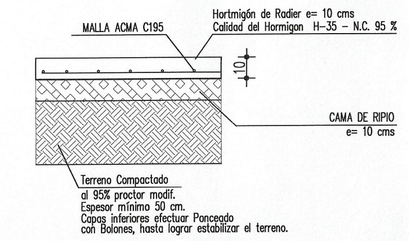

ALPHA PRO
– INGENIERIA E.I.R.L. –
VICENTA ROCAFULL#1499–COQUIMBO
TEL: 0f51–2496316 / 9 5194637

PROYECTO:	SALA CUNA Y JARDIN INFANTIL EL PALQUI–MONTEPATRIA
CLIENTE:	JUNTA NACIONAL DE JARDINES INFANTILES
UBICACION:	CALLE LOS PARRONES 203, EL PALQUI
CONTENIDO:	PLANTA DE FUNDACIONES Y ESTRUCTURA 1°PISO MODULO A – DETALLES

GONZALO FERNANDEZ LORCA
INGENIERO CIVIL

OBRA N°: 2018–01
PLANO NUMERO : 2018–01–01
REVISION: Z

REV.	DESCRIPCION	ING.	DIB.	FECHA
Z	PLANOS AS BUILT			
B	SE RESUELVEN OBSERVACIONES			
A	EMITIDO PARA REVISION			

DIBUJO	R.A.M.H
CALCULÓ	G.F.L.
REVISO	G.F.L.
APROBO	G.F.L.
ESCALA	INDICADAS
FECHA	MARZO 2019

PLANO 1 de 10