ESPECIFICACIONES GENERALES SE COMPLEMENTAN CON INFORME DE MECÁNICA DE SUELOS

1.– ZONA SISMICA Y TIPO DE SUELO

SEGUN LA NCh 433 of. 96 Mod. 209 y DS61 Dic. 2011
ZONA SISMICA : 3
TIPO DE SUELO : D
CATEGORIA ESTRUCTURA : III

2.– FUNDACIONES

2.1 TENSIONES ADMISIBLES DEL SUELO CONSIDERADAS :
ESTATICO = 1,22 Kg/cm2 con Criterio Conservador
SISMICO = 1,82 Kg/cm2 con Criterio Conservador
2.2 EL SELLO DE FUNDACION DEBERA SER RECHECO POR EL INGENIERO MECANICO DE SUELOS O UN PROFESIONAL COMPETENTE.
2.3. LOS SELLOS DE EXCAVACION SERAN HORIZONTALES DURANTE, SE DEBERA REALIZAR CALZOLA PARA REVISAR CONSIDERACIONES DE DISEÑO
HORMIGON DE FUNDACIONES: H–20 (CON UN NIVEL DE CONFIANZA DEL 90%
2.4 EL HORMIGON CON LA Nch 170 of. 85
2.5 UNA VEZ CONSTRUIDOS LOS SOBREIMENTOS SE RELLENARA EL INTERIOR CON MATERIAL GRANULAR Y SE COMPACTARA POR CAPAS DE 10 a 15 cms CON METODO MANUAL e 20 a 25 cms CON COMPACTADOR MECANICO
2.6 EL RADIER SE HARA DE HORMIGON H–20 (CON UN NIVEL DE DE CONFIANZA DEL 90%).

3.– HORMIGON ARMADO

3.1 HORMIGON TIPO (CON UN 10% DE FRACCION DOTEO–TUDSA), DE ACUERDO CON LA NCh 170 of. 85.
SOBREIMENTOS: H–25–90
MURAS CORTINAS PILARES Y LOSAS : H–30–90
3.2 RECUBRIMIENTOS :

VIGAS LOSAS	: 2.0 cm.
FUNDACIONES	: 5 cm.

3.3 ACERO PARA HORMIGON :
3.3.1 CALIDAD : A63–42H
3.3.2 PARA ANCLAJES Y EMPALMES NO INDICADOS EN LOS PLA–NOS DE ESTRUCTURAS
3.3.3 USAR RADIOS DE DOBLADOS NO INFERIORES A LOS QUE SE ENTREGAN EN LA TABLA "RADIOS MINIMOS DE DOBLADOS".

RADIOS MINIMOS DE DOBLADO

Ø (mm.)	10	12	16	18
Dg. (cm.)	6	7	10	11

3.4 LOS MUROS DE HORMIGON ARMADO LLEVARAN DE 5 TRABAS AS POR m. 2

4.– MOLDAJES Y DESCIMBRES

4.1 MOLDAJES: PODRAN SER DE MADERA ó METALICO
CONSULTAR AL CALCULISTA:

MUROS EN GENERAL	: 36 – 48 HORAS
LATERALES DE VIGAS	: 36 – 48 HORAS
FONDOS DE VIGAS	: 21 DIAS

5.– ESTRUCTURAS DE ACERO

EL FABRICANTE DEBERA EJECUTAR LOS PLANOS T/O DETALLES DE FABRICACION NECESARIOS PARA LA CORRECTA MATERIALIZACION DE LAS ESTRUCTURAS, A PARTIR DE LOS PLANOS DE DISEÑO, UTILIZANDO LAS SIGUIENTES NORMAS Y MANUALES:

– NORMAS CHILENAS (NCH–427 Y OTRAS)
– MANUAL AISC–1978
– MANUAL DE DISEÑO ICHA

LOS PLANOS DE FABRICACION DE ESTRUCTURAS DE ACERO, DEBERAN SER APROBADOS POR LOS INGENIEROS ESTRUCTURALES, PREVIAMENTE AL INICIO DE FABRICACION DE LOS MISMOS.

5.1.– ACERO ESTRUCTURAL : EL ACERO PARA PLANCHAS Y PERFILES SERA DE CALIDAD A42–27ES. PERNOS DE ANCLAJE SERAN CALIDAD A42–23.

5.2.– SOLDADURAS : EN LOS PLANOS DE DISEÑO SE HA UTILIZADO LA NOMENCLATURA AWS Y ASC EN SUS ULTIMAS VERSIONES.
SE HARAN CON ELECTRODOS E6011–AWS, CON CORRIENTE CONTINUA, Y EN LA POSICION QUE CORRESPONDA.
SOLO SE PERMITIRA LA EJECUCION DE SOLDADURA EN TERRENO CUANDO ESTE EXPRESAMENTE INDICADO EN LOS PLANOS. LOS SOLDADORES DEBEN SER ESTRUCTURALES, CON SUS CERTIFICADOS AL DIA Y CALIFICADOS SEGUN LA NORMA NCH 308.

5.3.– TRANSPORTE : LAS ESTRUCTURAS O ELEMENTOS DE ACERO SE PROTEGERAN DE DAÑOS QUE PUDIERAN CAUSARSE DURANTE EL TRANSPORTE O TRASLADO. LAS PIEZAS PEQUEÑAS Y ENREDADAS INCLAVIJADAS SE EMPACARAN Y RODIGORAN CON ELEMENTOS AUXILIARES QUE FACILITEN EL TRANSPORTE, DESCARGA Y MONTAJE.

5.4.– MONTAJE: EL SUBCONTRATISTA DE ESTRUCTURAS DE ACERO SERA RESPONSABLE DE LA ESTABILIDAD DE TODAS LAS PIEZAS DURANTE EL MONTAJE, Y HASTA QUE SE ENCUENTRE UBICADOS TODOS LOS ELEMENTOS RIGIDIZADORES Y ARRIOSTRANTES DE ELEMENTOS PRINCIPALES Y SECUNDARIOS. SE DEBERA DISPONER DE PUNTALES U OTROS ELEMENTOS DE SEGURIDAD PARA EVITAR EL VUELCO DE VIGAS O CERCHAS.
LAS TOLERANCIAS DE MONTAJE SERAN LAS INDICADAS EN LAS NORMAS SEÑALADAS EN EL PUNTO CORRESPONDIENTE, PERO SE DEBERA PERMITIR EL CALCE ADECUADO DE TODAS LAS PIEZAS, EVITANDO GOLPES O TRIZADURAS. TAMPOCO SE PERMITIRA UTILIZAR DIVIDIDO PARA AGRANDAR U OVALAR AGUJEROS.

5.5.– TRATAMIENTO DE SUPERFICIES Y PINTURAS :

a) SE EJECUTARA UN ARENADO COMERCIAL PARA PLANCHAS Y PERFILES.
b) A CONTINUACION SE APLICARA EN MAESTRANZA, DENTRO DE LAS SIGUIENTES 6 HORAS, UNA MANO DE ANTICORROSIVO EPOXICO DE 0.8 MILS DE ESPESOR MEDIDO EN SECO.
c) SE APLICARA EN MAESTRANZA UNA SEGUNDA MANO DEL ANTICORROSIVO EPOXICO DE 0.8 MILS DE ESPESOR MEDIDO EN SECO, DE DIFERENTE COLOR AL ANTERIOR.
d) LOS SECTORES INDICADOS EN LOS PLANOS CON SOLDADURA DE TERRENO, SE PROTEGERAN CON EL TRATAMIENTO INDICADO EN LOS ITEMS ANTERIORES a,b y c.
e) SE APLICARA UNA PINTURA BITUMESCENTE, SEGUN NCh3354–097
f) SE APLICARA FINALMENTE DOS MANOS DE ESMALTE EPOXICO DE TERMINACION DE 0.8 MM DE ESPESOR CADA UNA. EL COLOR DE LA SEGUNDA MANO DEBERA SER DEFINIDO POR EL ARQUITECTO.

6.– OTROS

6.1 LAS COTAS PREVALECEN SOBRE EL DIBUJO.
6.2 LAS DIMENSIONES ESTAN DADAS EN : CENTIMETROS : PARA HORMIGONES Y ALBAÑILERIAS.
6.3 LAS ELEVACIONES INDICADAS EN ESTOS PLANOS ESTAN REFERIDAS AL NIVEL ±0.00 ADOPTADO POR ARQUITECTURA Y SERA FIJADO EN OBRA.
6.4 PARA CONSTRUIR SOLO DEBEN USARSE PLANOS QUE DIGAN, IN SITU MEDIR, "TARGAS PARA CONSTRUIR".
6.5 LOS ELEMENTOS ESTRUCTURALES PROYECTADOS NO ESTARÁN HOLGADOS CONSTRUIRLOS A LOS ELEMENTOS DIVIDIDO SE ADEM TA, SIE ATORA EN FORMA RESPONSIBLE.

PLANTA DE FUNDACIONES y ESTRUCTIURAS ESC:1/50

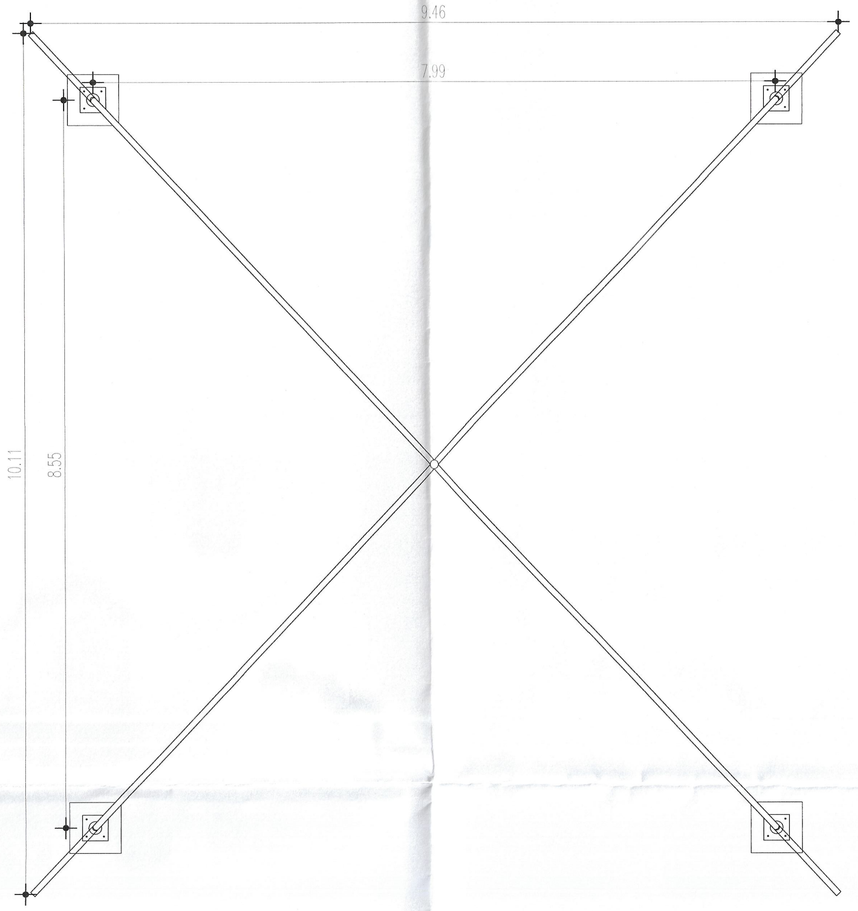

det. Vigas y Pilares ESC: 1/10

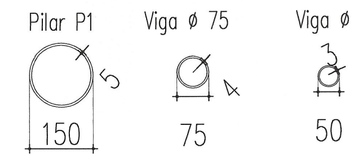

det. UNION 1 ESC: 1/10

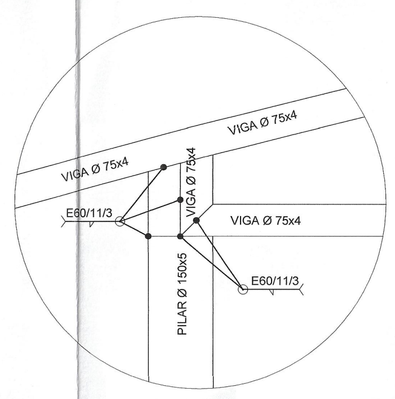

det. UNION 2 ESC: 1/10

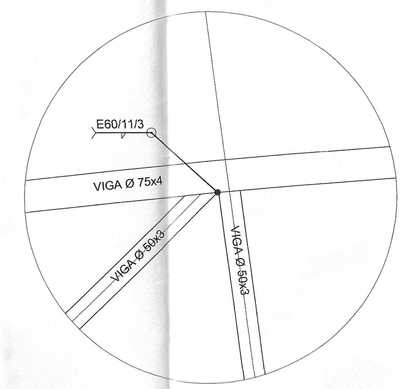

det. UNION 3 ESC: 1/10

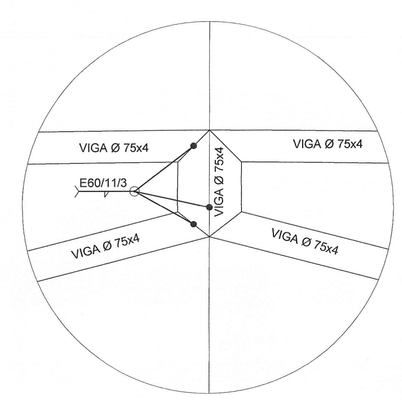

FUNDACION F1 ESC:1/10

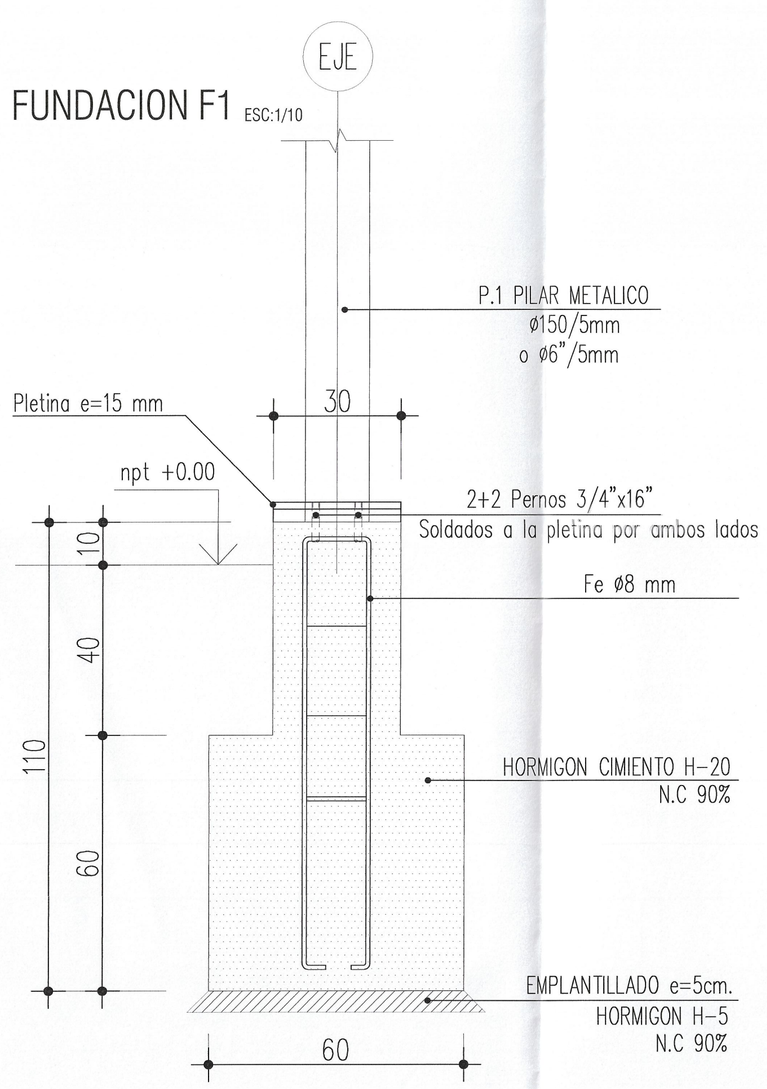

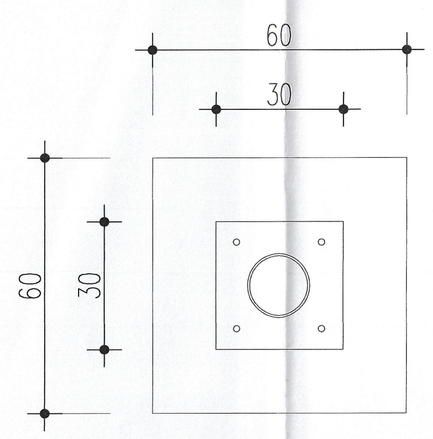

Nota:
Los Sellos de Fundacion pueden variar por la realidad que puede presentarse en terreno

Nota:
Niveles npt indicados en detalles representan uno de los casos que pueden presentarse en terreno, para otros niveles ver elevaciones y plano de Arquitectura.

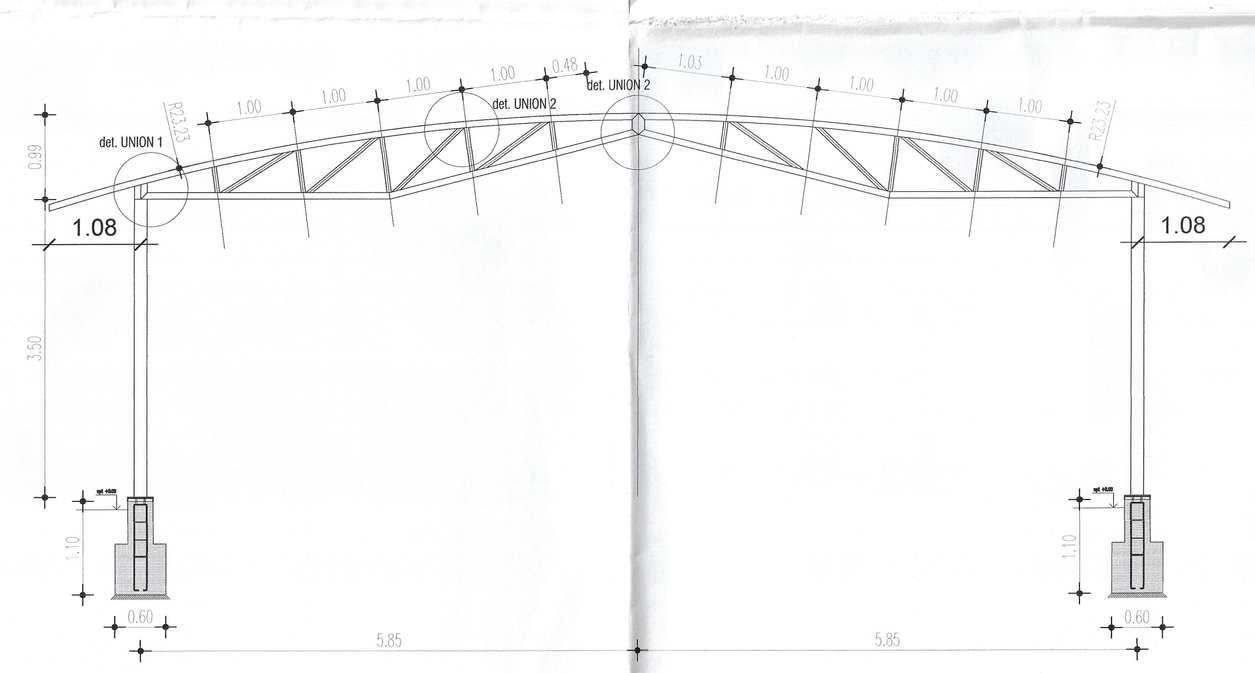

ELEVACION ESTUCTURA SOMBREADERO ESC:1/50

ALPHA PRO
– INGENIERIA E.I.R.L. –
VICENTA ROCAFULL,#1499–COQUIMBO
TEL: 0F51–2496316 / 9 5194637

PROYECTO: SALA CUNA Y JARDIN INFANTIL EL PALQUI–MONTEPATRIA
CLIENTE: JUNTA NACIONAL DE JARDINES INFANTILES
UBICACION: LOS PARRONES S/N, EL PALQUI.

GONZALO FERNANDEZ LORCA
INGENIERO CIVIL

CONTENIDO: SOMBREADERO PLANTA, ELEVACIONES Y DETALLES

OBRA N°: 2018–01
PLANO NUMERO : 2018–01–10
REVISION Z

DIBUJO	G.F.L.
CALCULÓ	G.F.L.
REVISO	G.F.L.
APROBO	G.F.L.
ESCALA	INDICADAS
FECHA	MARZO 2019

REV.	DESCRIPCION	ING.	DIB.	FECHA
Z	PLANOS AS BUILT			
A	EMITIDO PARA REVISION	G.F.L.	G.F.L.	29.11.18

PLANO10 de 10